daiko

MANUEL D'UTILISATION

RP11676EDK

AVANT D'UTILISER CET APPAREIL ÉLECTRIQUE, LISEZ ATTENTIVEMENT LES INSTRUCTIONS CI-DESSOUS, ET CONSERVEZ LE MODE D'EMPLOI POUR UN USAGE ULTÉRIEUR. SI VOUS RESPECTEZ CES INSTRUCTIONS, LA DURÉE DE VIE DE VOTRE APPAREIL ELECTRIQUE TIENDRA LONGTEMPS. CONSERVEZ CE MANUEL AVEC SOIN.

daikomaroc

Explorez le monde de daiko

Sommaire

Instructions de sécurité.....2

Description.....5

Utilisation de votre appareil.....5

Nettoyage.....9

Guide de préparation..... 10

Conformité et recyclage.....11

Instructions de sécurité

1. Lisez attentivement les instructions avant d'utiliser votre appareil.

2. Éteignez l'appareil avant de monter ou de retirer l'accessoire.

3. Gardez vos doigts à l'écart des pièces en mouvement et de l'ouverture de l'accessoire.

4. Utilisez l'appareil uniquement pour l'usage domestique prévu. Le fabricant décline toute responsabilité en cas d'utilisation incorrecte ou de non-respect des instructions.

5. Ne laissez jamais l'appareil fonctionner sans surveillance, en particulier en présence d'enfants ou de personnes handicapées.

6. Vérifiez que la tension de l'appareil correspond bien à celle de votre installation électrique. Toute erreur de branchement annulera la garantie.

7. Branchez l'appareil dans une prise électrique reliée à la terre.

8. Si vous devez utiliser une rallonge électrique, elle doit être reliée à la terre, et vous devez veiller à ce que personne ne puisse trébucher dessus.

9. Débranchez l'appareil dès que vous avez fini de l'utiliser et lors de son nettoyage.

10. N'utilisez pas votre accessoire et/ou appareil s'ils sont endommagés. Contactez un centre de service agréé.

11. Toute intervention autre que l'entretien et le nettoyage habituel par l'utilisateur doit être réalisée par un centre de service agréé.

12. Ne plongez pas l'appareil, le cordon d'alimentation ou la fiche dans l'eau ou tout autre liquide.

13. Ne laissez pas le cordon d'alimentation à portée des enfants, ni à proximité des parties chaudes de votre appareil, d'une source de chaleur ou de tout bord tranchant.

14. Si le cordon d'alimentation ou la fiche sont endommagés, n'utilisez pas votre appareil. Pour éviter tout risque, ils doivent être remplacés par un centre de service agréé.

15. Ne placez aucun accessoire contenant du métal dans un four à micro-ondes.

16. Éteignez et débranchez l'appareil avant de changer les accessoires ou de vous approcher des parties en mouvement pendant l'utilisation.

17. Ne touchez pas le fouet, la lame du mélangeur ou le crochet de pétrissage lorsque l'appareil est en marche.

18. Les personnes ayant des capacités physiques, sensorielles ou mentales réduites, ou un manque d'expérience et de connaissances, peuvent utiliser cet appareil si elles ont reçu des instructions appropriées et comprennent les risques encourus.

19. Les enfants ne doivent pas jouer avec l'appareil.

20. Cet appareil ne doit pas être utilisé par des enfants. Gardez l'appareil et son cordon hors de portée des enfants.

21. Une utilisation inappropriée peut causer des blessures. Manipulez-le avec soin.

22. Soyez prudent lorsque vous manipulez les lames tranchantes.

23. Soyez prudent lors de la manipulation des lames tranchantes, lors de la vidange du bol et pendant le nettoyage.

24. Le nettoyage et l'entretien de l'appareil ne doivent pas être effectués par des enfants, sauf s'ils ont plus de 8 ans et sont supervisés. Débranchez toujours l'appareil de l'alimentation s'il est laissé sans surveillance et avant de l'assembler, de le démonter ou de le nettoyer.

Cet appareil est destiné à un usage domestique et dans des environnements similaires tels que :

- les cuisines de personnel dans les magasins, bureaux et autres environnements de travail ;
- les fermes ;
- par les clients dans les hôtels, motels et autres environnements résidentiels ;
- les environnements de type chambres d'hôtes.

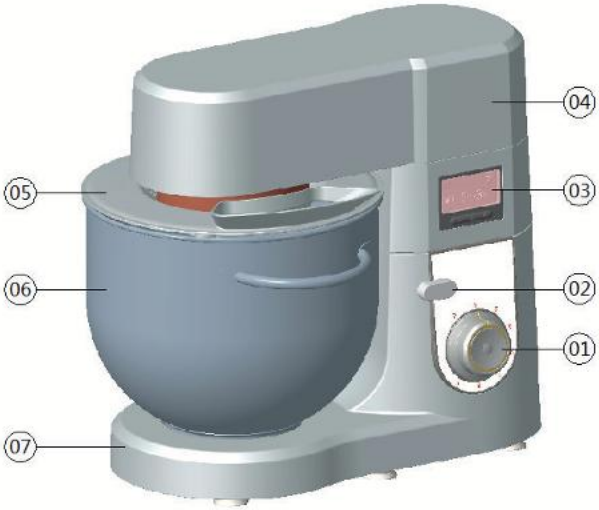

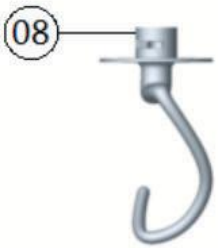

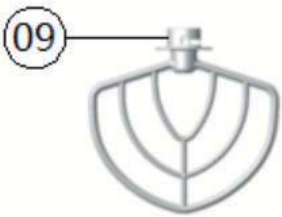



Description

1. Interrupteur de contrôle de vitesse
2. Bouton de déverrouillage
3. LED screen
4. Tête multifonction
5. Couvercle du bol
6. Bol en acier inoxydable
7. Base
8. Crochet à pâte
9. Lame du mélangeur
10. Fouet

Utilisation de votre appareil

1. Avant la première utilisation, nettoyez toutes les pièces des accessoires avec de l'eau savonneuse, rincez-les et séchez-les.
2. Placez l'appareil sur une surface plane, propre et sèche, puis branchez-le.

Mélange/Pétrissage/Battage

1. Appuyez sur le bouton de déverrouillage (2) pour libérer la tête multifonction (4) et la relever en position verticale.



2. Fixez le bol (6) sur l'appareil en le tournant jusqu'à ce qu'il soit verrouillé en position, puis placez les ingrédients dedans.

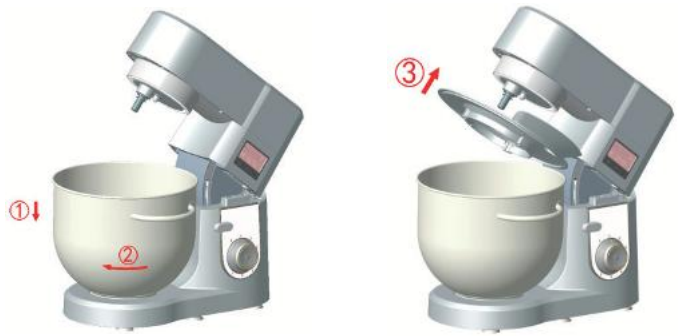

3. Installez l'accessoire souhaité (8, 9,10) sur la prise de puissance en enfonçant l'axe de l'accessoire, puis tournez-le d'un quart de tour vers vous pour le verrouiller en position.

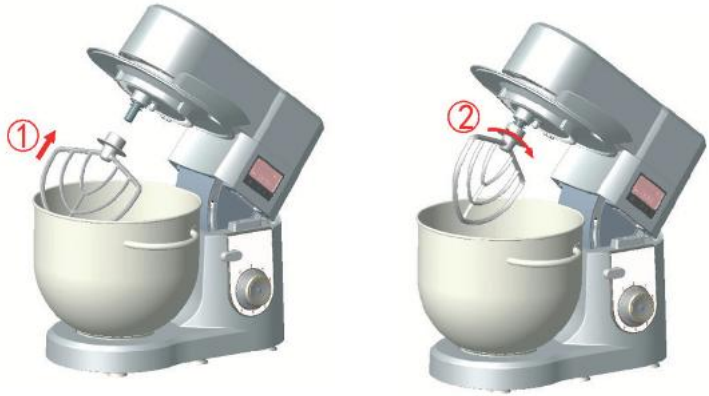

4. Ramenez la tête multifonction de l'appareil en position horizontale et appuyez sur le bouton (2) (un clic devrait se faire entendre).



5. Pendant la préparation, vous pouvez ajouter des ingrédients par l'ouverture du couvercle.

6. Pour arrêter l'appareil, tournez le bouton (1) sur la position « OFF ».

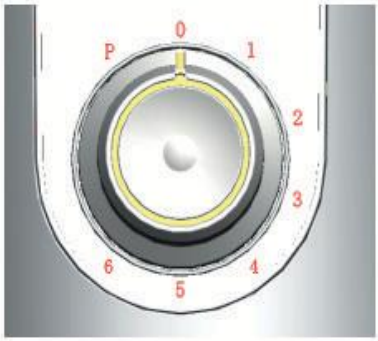

7. Écran d'affichage et fonctionnement du bouton rotatif



1. Bouton de réduction du temps
2. Affichage de la puissance
3. Affichage du temps
4. Bouton d'augmentation du temps

Première utilisation :

Branchez l'appareil sur le secteur. Le bouton rotatif est initialement positionné sur "0". L'écran affiche "0" pour la VITESSE et "0:00" pour le TEMPS. Tournez le bouton pour mettre en marche l'appareil. La position du bouton indique le niveau de vitesse sélectionné, et l'écran affiche la vitesse correspondante. Le temps commence à s'écouler, et lorsque le compteur atteint 10 minutes, la machine s'arrête automatiquement.

Affichage de la PUISSANCE :

Lorsque l'indicateur de vitesse est sur le niveau 1, la PUISSANCE affiche 2 barres. Au niveau 2, elle affiche 4 barres ; au niveau 3, 6 barres ; au niveau 4, 9 barres ; au niveau 5, 12 barres ; et au niveau 6, toutes les barres.

Utilisation des touches “+” et “-” :

Lorsque la touche “+” ou “-” est pressée pendant le fonctionnement de la machine, l'affichage du TEMPS clignote pendant 5 secondes, puis se fixe. Le compte à rebours commence alors. Lorsque le compte à rebours atteint “00:00”, un bip sonore retentit trois fois pour signaler l'arrêt de l'appareil.

Nettoyage

1. Débranchez l'appareil.
2. Ne plongez jamais le moteur dans l'eau et ne le mettez pas sous l'eau courante. Essuyez-le avec un chiffon doux, sec ou légèrement humide.
3. Pour un nettoyage plus facile, rincez rapidement les accessoires après usage. Démontez complètement l'accessoire de mélange. Manipulez les lames avec précaution, car certaines ont des bords tranchants.
4. Tous les accessoires peuvent être lavés au lave-vaisselle.
5. Si vos accessoires sont décolorés par des aliments (carottes, oranges, etc.), frottez-les doucement avec un essuie-tout imbibé d'huile de cuisine, puis nettoyez-les comme d'habitude.

Guide de préparation

Accessoire	Aliments	Maximum	Durée de fonctionnement	Vitesses	Préparation
Fouet	Crème (38 % de matière grasse)	250ml	10 minutes	6-Max	/
	Blancs d'œuf	12pcs	3 minutes	6-Max	/
Crochet à pâte	Farine	1000g	10 minutes	2-Max	/
	Sel	20g			
	Levure	10g			
	Sucre	10g			
	L'eau	500g			
	Petit Pain	20g			
Lame de mélangeur	Farine	100g	5 minutes	5-Max	Mélange à la vitesse 1 pendant 10 secondes, puis mélange à la vitesse la plus élevée pendant 50 secondes.
	Sucre de ricin	100g			
	Margarine	100g			
	Œuf	2 pcs			

Instructions d'utilisation de la lame de mélangeur :

Mélangez à la vitesse 2 pendant 10 secondes, puis à la vitesse maximale pendant 50 secondes.

Conformité et recyclage

CE Cet appareil est conforme aux directives européennes 2006/95/CE, 2004/108/CE et 2009/125/CE.



Ce produit ne doit pas être éliminé avec les déchets ménagers habituels, mais doit être déposé dans un point de collecte pour le recyclage des appareils électriques et électroniques. Les matériaux sont recyclables selon leur étiquetage. Vous contribuez à la protection de l'environnement en réutilisant, recyclant ou valorisant les anciens appareils. Veuillez consulter l'administration municipale pour connaître l'emplacement de l'installation de recyclage appropriée.

إرشادات استخدام شفرة الخلاط:

اخلط على السرعة 2 لمدة 10 ثوانٍ، ثم على السرعة القصوى لمدة 50 ثانية.

إعادة التدوير

هذا الجهاز يتوافق مع التوجيهات الأوروبية 2004/108/CE/2006/95 ،CE، CE/2009/125و.

- يجب عدم التخلص من هذا المنتج مع النفايات المنزلية العادية، ولكن يجب أخذه إلى نقطة تجميع لإعادة تدوير المعدات الكهربائية والإلكترونية. يمكن إعادة تدوير المواد حسب الملصق الخاص بها. أنت تساعد في حماية البيئة من خلال إعادة استخدام أو إعادة تدوير أو استعادة الأجهزة القديمة. يُرجى استشارة السلطة المحلية لمعرفة موقع مرفق إعادة التدوير المناسب.

دليل التحضير

الإكسسوارات	الاغذية	الحد الأقصى	وقت التشغيل	السرعات	التحضير
الخفق	كريمة (38% دسم)	250 مل	10 دقيقة	6- الحد الأقصى	/
	بياض البيض	12 قطعة	3 دقائق	6- الحد الأقصى	/
مضرب العجين	بياض البيض	1000 جرام	10 دقائق	2- الحد الأقصى	/
	طحين	20جرام			
	ملح	10جرام			
	الخميرة	10جرام			
	سكر	1050 جرام			
	الماء	20جرام			
	الخبز	100جرام			
شفرة الخلط	طحين	100 جرام	5 دقائق	5- الحد الأقصى	/
	سكر	100 جرام			
	مارغرين	100 جرام			
	البيض	2 قطع			

عرض الطاقة :

عندما يكون مؤشر السرعة على المستوى 1، يعرض مؤشر الطاقة شريطيْن. على المستوى 2، يعرض 4 شرائط؛ على المستوى 3، 6 شرائط؛ على المستوى 4، 9 شرائط؛ على المستوى 5، 12 شريطًا؛ وعند المستوى 6، يعرض جميع الشرائط.

استخدام الأزرار "+" و"-" :

عند الضغط على الزر "+" أو "-" أثناء تشغيل الجهاز، يومض عرض الوقت لمدة 5 ثوانٍ، ثم يتم تثبيته. يبدأ العد التنازلي بعد ذلك. عندما يصل العد التنازلي إلى "00:00"، يصدر صوت تنبيه ثلاث مرات للإشارة إلى إيقاف الجهاز.

التنظيف

1. افصل الجهاز عن الكهرباء.
2. لا تغمر أبدًا المحرك في الماء ولا تضعه تحت الماء الجاري. امسحه بقطعة قماش ناعمة وجافة أو مبللة قليلاً.
3. لتسهيل عملية التنظيف، اشطف الملحقات بسرعة بعد الاستخدام. قم بتفكيك الملحقات بالكامل. تعامل مع الشفرات بحذر، حيث إن بعضها ذو حواف حادة.
4. يمكن غسل جميع الملحقات في غسالة الصحون.
5. إذا كانت ملحقاتك قد تغير لونها بسبب الطعام (مثل الجزر، البرتقال، إلخ)، افركها بلطف باستخدام منشفة ورقية مبللة بزيت الطهي، ثم نظفها كالمعتاد.

7. شاشة العرض وتشغيل زر الدوران



1. زر خفض الوقت
2. عرض الطاقة
3. عرض الوقت
4. زر زيادة الوقت

الاستخدام الأول :

قم بتوصيل الجهاز بمصدر الطاقة. يتم وضع زر الدوران مبدئيًا على "0". تظهر الشاشة "0" للسرعة و"0:00" للوقت. قم بتدوير الزر لتشغيل الجهاز. يحدد الزر مستوى السرعة المختار، وتعرض الشاشة السرعة المقابلة. يبدأ الوقت في العد، وعندما يصل المؤقت إلى 10 دقائق، يتوقف الجهاز تلقائيًا.

4. أعد رأس الملحقات المتعددة للجهاز إلى الوضع الأفقي واضغط على الزر (2) (يجب أن تسمع صوت نقرة).



5. أثناء التحضير، يمكنك إضافة المكونات من خلال فتحة الغطاء.

6. لإيقاف الجهاز، قم بتدوير الزر (1) إلى وضع "OFF".

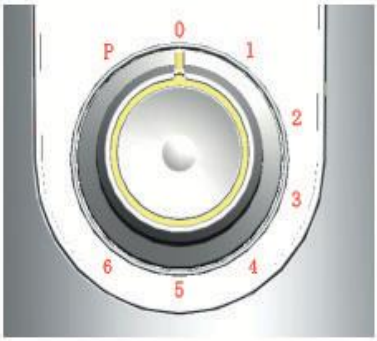

2. قم بتوصيل الوعاء (6) بالجهاز عن طريق تدويره حتى يستقر في موضعه، ثم ضع المكونات فيه.





3. قم بتركيب الملحق المطلوب (10، 9، 8) على المقبس الكهربائي عن طريق دفع محور الملحق، ثم قم بتدويره ربع دورة نحوك لتأمينه في الوضع.





8. خطاف العجين
9. شفرة الخلط
10. خفاق

استخدام جهازك

1. قبل الاستخدام الأول، نظف جميع أجزاء الملحقات بالماء والصابون، واشطفها وجففها.
2. ضع الجهاز على سطح مستوٍ ونظيف وجاف، ثم قم بتوصيله بمصدر الكهرباء.

الخفق/العجن/الخلط

1. اضغط على زر فك القفل (2) لتحرير رأس الملحقات المتعددة (4) ورفعها إلى الوضع العمودي.



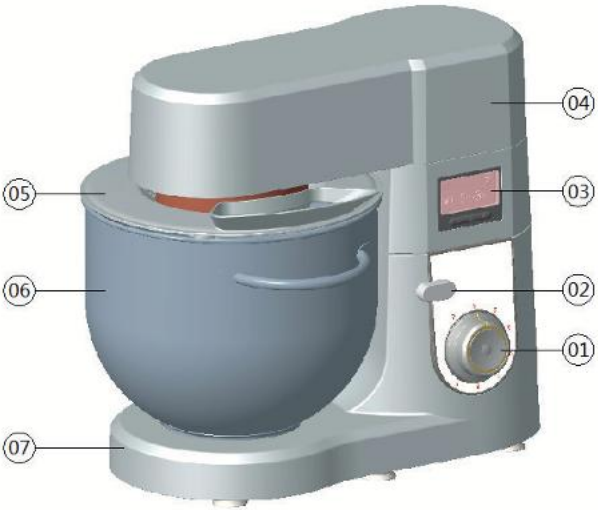

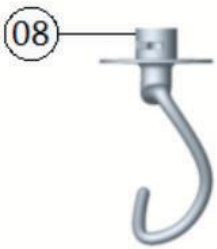

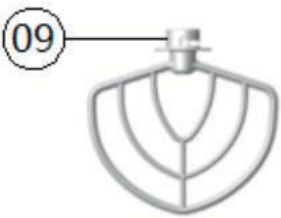



الوصف

1. مفتاح التحكم بالسرعة
2. زر التحرير
3. شاشة LED
4. رأس متعدد الوظائف
5. غطاء الوعاء
6. وعاء من الفولاذ المقاوم للصدأ
7. القاعدة

18. يمكن للأشخاص ذوي القدرات البدنية أو الحسية أو الذهنية المحدودة، أو الذين يفتقرون للخبرة والمعرفة، استخدام هذا الجهاز إذا تلقوا الإرشادات المناسبة وفهموا المخاطر المرتبطة.

19. يجب ألا يلعب الأطفال بالجهاز.

20. هذا الجهاز غير مخصص لاستخدام الأطفال. احفظ الجهاز وسلكه بعيدًا عن متناول الأطفال.

21. قد يسبب الاستخدام غير السليم إصابات؛ تعامل معه بحذر.

22. كن حذرًا عند التعامل مع الشفرات الحادة.

23. توخّ الحذر عند التعامل مع الشفرات الحادة، عند تفريغ الوعاء وأثناء التنظيف.

24. لا يجب أن يتم تنظيف وصيانة الجهاز من قبل الأطفال، إلا إذا كانوا فوق سن 8 سنوات وتحت إشراف. افصل الجهاز دائمًا عن الكهرباء إذا تُرك دون مراقبة، وقبل تجميعه أو تفكيكه أو تنظيفه.

هذا الجهاز مخصص للاستخدام المنزلي وفي بيئات مشابهة مثل:

- مطابخ الموظفين في المتاجر، المكاتب، وأماكن العمل الأخرى؛
- المزارع؛
- استخدام النزلاء في الفنادق، الموتيلات، والبيئات السكنية الأخرى؛
- بيئات مثل غرف الضيوف.

تعليمات الأمان

1. اقرأ التعليمات بعناية قبل استخدام الجهاز.
2. أطفئ الجهاز قبل تركيب أو إزالة الملحقات.
3. احرص على إبعاد أصابعك عن الأجزاء المتحركة وفتحة الملحق.
4. استخدم الجهاز فقط للاستخدام المنزلي المقصود. الشركة المصنعة غير مسؤولة عن أي استخدام غير صحيح أو عدم الامتثال للتعليمات.
5. لا تترك الجهاز يعمل بدون مراقبة، خاصةً بوجود الأطفال أو الأشخاص من ذوي الإعاقات.
6. تأكد من أن الجهد الكهربائي للجهاز يتطابق مع جهد مصدر الطاقة لديك. أي خطأ في التوصيل سيبطل الضمان.
7. وصل الجهاز بمقبس كهربائي مزود بتأريض.
8. إذا كان عليك استخدام وصلة كهربائية، يجب أن تكون مؤرضة، ويجب التأكد من عدم قدرة أي شخص على التعثر بها.
9. افصل الجهاز عن الكهرباء بعد الانتهاء من استخدامه وعند تنظيفه.
10. لا تستخدم الملحق و/أو الجهاز إذا كانا تالفين. اتصل بمركز خدمة معتمد.
11. يجب أن تتم أي صيانة أخرى غير التنظيف والصيانة الاعتيادية من قبل مركز خدمة معتمد.
12. لا تغمر الجهاز أو سلك الطاقة أو القابس في الماء أو أي سائل آخر.
13. احفظ سلك الطاقة بعيدًا عن متناول الأطفال وعن الأجزاء الساخنة من الجهاز أو أي مصدر حرارة أو حافة حادة.
14. إذا كان سلك الطاقة أو القابس تالفًا، لا تستخدم الجهاز. لتجنب أي خطر، يجب استبدالهما بواسطة مركز خدمة معتمد.
15. لا تضع أي ملحق يحتوي على معدن داخل فرن الميكروويف.
16. أطفئ وافصل الجهاز عن الكهرباء قبل تغيير الملحقات أو الاقتراب من الأجزاء المتحركة أثناء الاستخدام.
17. لا تلمس المضرب، شفرة الخلاط، أو خطاف العجن أثناء تشغيل الجهاز.

المحتويات

تعليمات الأمان 2
الوصف 4
استخدام جهازك 5
التنظيف 9
دليل التحضير 10
إعادة التدوير 11

daiko

دليل الإستعمال

RP11676EDK

قبل استخدام هذا الجهاز الكهربائي، اقرأ بعناية التعليمات أدناه، و حافظ على دليل المستخدم للإستعمال في المستقبل. اتباع هذه التعليمات، سيزيد من عمر الجهاز لفترة أطول. احتفظ بهذا الدليل بعناية.

daikomaroc

اكتشفوا عالم دايكو