daiko

# MANUEL D'UTILISATION

## WU907GX-98K

**AVANT D'UTILISER CET APPAREIL ÉLECTRIQUE, LISEZ ATTENTIVEMENT LES INSTRUCTIONS CI-DESSOUS, ET CONSERVEZ LE MODE D'EMPLOI POUR UN USAGE ULTÉRIEUR. SI VOUS RESPECTEZ CES INSTRUCTIONS, LA DURÉE DE VIE DE VOTRE APPAREIL ELECTRIQUE TIENDRA LONGTEMPS. CONSERVEZ CE MANUEL AVEC SOIN.**

DAIKOMAROC

EXPLOREZ LE MONDE DE DAIKO

**Nous vous remercions d'avoir acheté ce produit.**

La présente notice d'utilisation contient des informations et des consignes de sécurité importantes concernant l'exploitation et l'entretien de votre appareil.

Avant toute utilisation, veuillez prendre le temps de la lire et veillez la conserver pour toute référence ultérieure.

| Icône | Type | Signification |
|---|---|---|
|  | **AVERTISSEMENT** | Risque de blessures graves ou mortelles |
|  | **RISQUE DE CHOC ÉLECTRIQUE** | Risque de tension dangereuse |
|  | **INCENDIE** | Avertissement : Risque d'incendie / matières inflammables |
|  | **MISE EN GARDE** | Risque de blessures ou de dommages matériels |
|  | **IMPORTANT/REMARQUE** | Informations concernant l'utilisation correcte du système |

# TABLE DES MATIÈRES

**1.CONSIGNES DE SÉCURITÉ ..... .1**
1.1 Consignes de sécurité générales ..... .2
1.2 En cours de fonctionnement ..... .7
1.3 Emballage et environnement ..... .8
1.4 Informations relatives aux économies ..... .9
**2.CARACTÉRISTIQUES TECHNIQUES ..... .10**
2.1 Présentation générale ..... .10
2.2 Caractéristiques techniques ..... .10
**3.INSTALLATION ..... .11**
3.1 Retrait des vis de bridage ..... .11
3.2 Ajustement des pieds/ajustement des logements réglables ..... .11
3.3 Connexion électrique ..... .12
3.4 Raccordement du tuyau d'arrivée d'eau ..... .12
3.5 Raccordement du tuyau de vidange ..... .13
**4.PRÉSENTATION DU BANDEAU DE COMMANDES ..... .13**
4.1 Tiroir à produits lessiviels ..... .14
4.2 Compartiments ..... .14
4.3 Sélecteur de programme ..... .15
4.4 Affichage électronique ..... .15
**5.UTILISATION DE LA MACHINE ..... .15**
5.1 Préparation du linge ..... .15
5.2 Insertion du linge dans la machine ..... .16
5.3 Ajout de lessive dans la machine ..... .16
5.4 Utilisation de la machine ..... .17
5.5 Sélection d'un programme ..... .17
5.6 Système de détection De demi-charge * ..... .17
5.7 Fonctions supplémentaires ..... .17
5.8 Sécurité enfant ..... .20
5.9 Annulation d'un programme ..... .21
5.10 Fin de programme ..... .21
**6.TABLEAU DES ROGRAMMES ..... .22**
6.1 Une information important ..... .25
6.1 Une information important ..... .25
**7.ENTRETIEN ET NETTOYAGE ..... .26**
7.1 Avertissement ..... .26
7.2 Filtres d'arrivée d'eau ..... .26
7.3 Filtre de la pompe de vidange ..... .27
7.4 Tiroir à produits lessiviels ..... .27
7.5 SIPHON ADOUCISSANT / CORPS / TAMBOUR ..... .28
**8.Corps / Tambour ..... .28**
**9.DÉPANNAGE ..... .29**
**10.MESSAGES D'ERREUR ET MESURES À PRENDRE ..... .31**

# 1. CONSIGNES DE SÉCURITÉ

| | |
|---|---|
| Tension de fonctionnement/ Fréquence de fonctionnement | (V/Hz) (220-240) V~/50Hz |
| Courant électrique total (A) | 10 |
| Pression d'eau (Mpa) | Maximum 1 Mpa / Minimum 0,1 Mpa |
| Puissance totale (W) | 2100 |
| Capacité maximale de lavage (linge sec) (kg) | 8 |

- N'installez pas votre machine sur un tapis ou au-dessus d'un objet similaire susceptible d'empêcher l'aération au niveau de son socle.
- L'appareil n'est pas destiné aux personnes (y compris les enfants) présentant des capacités physiques, sensorielles ou mentales réduites. Il en est de même des personnes manquant d'expérience et de connaissances en la matière à moins d'être encadrées ou d'avoir reçu des instructions relatives à l'utilisation de la machine par une personne responsable de leur sécurité.
- Les enfants de moins de 3 ans doivent être tenus à l'écart de la machine, à moins d'être surveillés en permanence.
- En cas de dysfonctionnement du cordon d'alimentation, veuillez appeler le service après-vente le plus proche.
- Utilisez uniquement le nouveau tuyau d'admission d'eau fourni avec votre machine pendant le raccordement du flexible d'arrivée. Ne jamais utiliser des tuyaux d'admission d'eau vieux, usés

ou endommagés.

- Les enfants ne doivent pas jouer avec l'appareil. Le nettoyage et l'entretien de l'appareil ne doivent pas être assurés par des enfants sans supervision.

**REMARQUE :** Pour obtenir une copie électronique de ce manuel d'utilisation, veuillez nous contacter l'adresse suivante : « washingmachine@standardtest.info ». Dans votre courriel, veuillez indiquer le nom du modèle et le numéro de série (20 chiffres) que vous trouverez sur le hublot de l'appareil.

**Lisez attentivement ce manuel d'utilisation.**



**Cette machine est destinée à un usage domestique uniquement. La garantie ne s'appliquera pas en cas d'utilisation à des fins commerciales.**

**Ce manuel a été préparé pour plus d'un modèle, il se peut donc que votre appareil ne possède pas certaines des caractéristiques décrites ci-dessous. C'est pourquoi il est important de faire attention aux chiffres lors de la lecture de ce manuel d'utilisation.**

## 1.1 Consignes de sécurité générales

- La température ambiante nécessaire au bon fonctionnement de votre machine se situe entre 15-25 °C.
- Lorsque la température est inférieure à 0 °C, les tuyaux pourraient se rompre et la carte

électronique risquerait de ne pas fonctionner correctement.

- Veuillez vous assurer que les vêtements placés dans votre machine à laver ne contiennent pas de clous, aiguilles, briquets et pièces de monnaie.
- **Pour votre premier lavage, il est recommandé de faire un lavage à vide : sélectionnez le programme 90˚ coton et remplissez à moitié le compartiment II du bac à produit avec un détergent approprié.**
- Des résidus peuvent se former dans les détergents et les adoucissants exposés à l'air pendant longtemps. Ne versez de l'adoucissant ou du détergent dans le bac à produits qu'au début de chaque lavage.
- Débranchez votre machine à laver et coupez l'alimentation en eau si elle reste inutilisée pendant une longue période. Nous vous recommandons également de laisser le hublot de la machine à laver ouvert pour éviter l'accumulation d'humidité à l'intérieur.
- Il peut y avoir un résidu d'eau dans votre machine à laver neuve. Cela est dû aux contrôles de qualité effectués pendant la production et n'affectera en rien le fonctionnement de votre machine à laver.
- L'emballage de la machine peut être dangereux pour les enfants. Ne laissez pas les enfants jouer avec l'emballage ou les petites pièces de la machine à laver.
- Veuillez conserver les matériaux d'emballage hors de leur portée, et les mettre au rebut de manière appropriée.

- Utilisez les programmes de prélavage uniquement pour le linge très sale.

⚠N'ouvrez jamais le bac à produits lorsque la machine fonctionne.

- En cas de panne, débranchez la machine du secteur et coupez l'alimentation en eau. N'essayez pas d'effectuer de réparations vous-même. Adressez-vous toujours à un service après-vente agréé.
- Ne dépassez pas la charge maximale du programme de lavage que vous avez choisi.

⚠Ne forcez jamais l'ouverture du hublot lorsque votre machine à laver est en marche.

- Laver du linge contenant de la farine peut endommager votre machine.
- Veuillez suivre les instructions du fabricant concernant l'utilisation d'adoucissant ou de tout produit similaire que vous avez l'intention d'utiliser dans votre machine à laver.
- Assurez-vous que l'ouverture du hublot de votre machine à laver n'est pas obstruée et qu'il peut être ouvert entièrement.
- Installez votre machine dans un endroit pouvant être entièrement ventilé et ayant, de préférence, une circulation d'air constante.

## Fonction d'ouverture d'urgence du hublot

Le hublot reste verrouillé en cas de coupure de courant ou si l'alimentation de votre machine à laver est coupée avant la fin du programme.

Pour ouvrir le hublot ;

**1.** Éteignez l'appareil. Débranchez l'appareil.

2. Pour vider les eaux usées, veuillez suivre les instructions du chapitre sur le nettoyage du filtre de pompe.
3. En cas d'urgent, tirez le mécanisme de déverrouillage situé dans la partie inférieure, avec l'aide d'un outil et ouvrez le hublot en même temps.
4. Si le hublot est refermé après avoir été ouvert avec le levier de déverrouillage d'urgence, il restera verrouillé. Le levier de déverrouillage d'urgence du hublot doit être utilisé pour rouvrir le hublot lorsqu'il n'y a pas d'alimentation électrique.



⚠Veuillez lire ces consignes. Suivez les conseils donnés pour vous protéger vous-même et protéger les autres contre les dangers et les blessures mortelles.

## RISQUE DE BRÛLURE

⚠Ne touchez pas le tuyau de vidange ni l'eau évacuée lorsque votre machine à laver est en fonctionnement. Les températures élevées représentent un risque de brûlure.

## ⚠⚠RISQUE DE MORT PAR ÉLECTROCUTION

- Ne raccordez pas votre machine à laver au réseau électrique à l'aide d'une rallonge.
- N'insérez jamais une fiche endommagée dans une prise de courant.
- Ne retirez jamais une prise en tirant sur le cordon. Tenez toujours la fiche.
- Ne touchez jamais le cordon d'alimentation / la fiche avec les mains mouillées, car cela

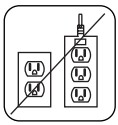

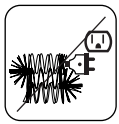

pourrait causer un court-circuit ou un choc électrique.



- Ne touchez pas à votre machine à laver si vos mains ou vos pieds sont mouillés .

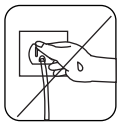

- Un cordon / une fiche d'alimentation endommagé peut provoquer un incendie ou un choc électrique. Lorsqu'il est endommagé, il doit être remplacé et uniquement par un personnel qualifié.

## ⚠ Risque d'inondation

- Vérifiez la vitesse d'écoulement de l'eau avant de placer le tuyau de vidange dans un évier.
- Prenez les mesures nécessaires pour empêcher le tuyau de glisser.
- Le débit d'eau peut déplacer le tuyau s'il n'est pas correctement fixé. Assurez-vous que le bouchon de votre évier ne bouche pas le trou d'évacuation.

## ⚠ Risque d'incendie

- Ne stockez pas des liquides inflammables à proximité de votre machine.
- La teneur en soufre des décapants pour peinture pourrait causer une corrosion. N'utilisez jamais de matériaux contenant des décapants pour peinture dans votre machine.
- N'utilisez jamais des produits contenant des solvants dans votre machine.
- Veuillez vous assurer que les vêtements placés dans votre machine à laver ne contiennent pas de clous, aiguilles, briquets et pièces de monnaie.

**Risque d'incendie et d'explosion**

**⚠Risque de chute et de blessure**

- Ne montez pas sur votre machine à laver.
- Assurez-vous que les tuyaux et les câbles ne présentent pas de risque de trébuchement.
- Évitez de retourner votre machine à laver ou de la mettre sur le côté.
- Ne soulevez pas votre machine à laver en la prenant par le hublot ou le bac à détergent.



**⚠La machine doit être portée par au moins 2 personnes.**

**⚠Sécurité des enfants**

- Ne laissez pas les enfants sans surveillance près de la machine. Les enfants peuvent s'enfermer dans la machine et encourir un risque de mort.
- Ne laissez pas les enfants toucher la porte vitrée pendant que la machine est en marche. La surface devient extrêmement chaude et peut causer des lésions cutanées.
- Veuillez conserver les matériaux d'emballage hors de la portée des enfants.



- En cas d'ingestion ou de contact avec la peau ou les yeux, les détergents et produits de nettoyage peuvent entraîner un empoisonnement ou une irritation. Veuillez conserver les produits de nettoyage hors de la portée des enfants.

## 1.2 En cours de fonctionnement

- Veuillez tenir vos animaux domestiques à l'écart de la machine.
- Veuillez vérifier l'emballage de votre machine

avant son installation, et la surface externe de celle-ci après l'ouverture de l'emballage. Veuillez ne pas utiliser la machine si elle semble endommagée ou si l'emballage a été ouvert.

- L'installation de votre machine ne doit être effectuée que par un technicien agréé. L'installation par une personne autre qu'un agent autorisé peut entraîner l'annulation de votre garantie.
- Cet appareil peut être utilisé par des enfants âgés d'au moins huit ans et par des personnes présentant des capacités physiques, sensorielles ou mentales réduites. Il en est de même des personnes manquant d'expérience et de connaissances en la matière à moins d'être encadrées, d'avoir reçu des instructions relatives à l'utilisation de la machine en toute sécurité, et de comprendre les risques encourus. Les enfants ne doivent pas jouer avec l'appareil. Le nettoyage et l'entretien de l'appareil ne doivent pas être assurés par des enfants sans supervision.
- Utilisez votre machine uniquement pour le linge désigné comme approprié pour le lavage par le fabricant.
- **Avant la mise en marche de la machine à laver, il convient de retirer les 4 boulons de transport et les butées d'espacement en caoutchouc à l'arrière de la machine. Si les boulons ne sont pas retirés, ils peuvent provoquer de fortes vibrations, du bruit et des dysfonctionnements de la machine et causer l'annulation de la garantie.**
- Votre garantie ne couvre pas les dommages causés par des facteurs externes tels que les

incendies, les inondations et autres sources de dommages.

- Ne jetez pas ce manuel d'utilisation, veuillez le conserver pour référence future et remettez-le au propriétaire suivant, le cas échéant.

**REMARQUE :** Les caractéristiques de la machine peuvent varier en fonction du modèle acheté.

## 1.3 Emballage et environnement

### Retrait des matériaux d'emballage

Les matériaux d'emballage protègent votre machine contre les dommages qui pourraient survenir pendant le transport. Les matériaux d'emballage sont écologiques, car ils sont recyclables. L'utilisation de matériaux recyclés réduit la consommation de matières premières et la production de déchets.

## 1.4 Informations relatives aux économies

Voici quelques informations importantes pour obtenir une plus grande efficacité de votre machine :

- Ne dépassez pas la charge maximale du programme de lavage que vous avez choisi. Cela permettra à votre machine de fonctionner en mode économie d'énergie.
- N'utilisez pas la fonction de prélavage pour le linge légèrement sale. Cela vous permettra d'économiser sur la quantité d'électricité et d'eau consommée.

**Déclaration de conformité CE**

Nous déclarons que nos produits sont conformes aux directives, décisions et règlements européens applicables et aux exigences énumérées dans les normes citées en référence.

**Mise au rebut de votre appareil usagé**

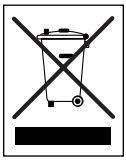

Le symbole sur le produit ou sur son emballage indique que ce produit ne peut pas être traité comme un déchet ménager. Il doit être remis au point de collecte approprié pour le recyclage des équipements électriques et électroniques. En vous assurant que ce produit est éliminé correctement, vous contribuerez à prévenir les potentielles conséquences négatives sur l'environnement et la santé humaine, qui pourraient être causées par une élimination inappropriée des déchets de ce produit. Pour de plus amples informations sur le recyclage de ce produit, veuillez contacter votre bureau municipal local, votre service d'élimination des déchets ménagers ou le magasin où vous avez acheté le produit.

## 2. CARACTÉRISTIQUES TECHNIQUES

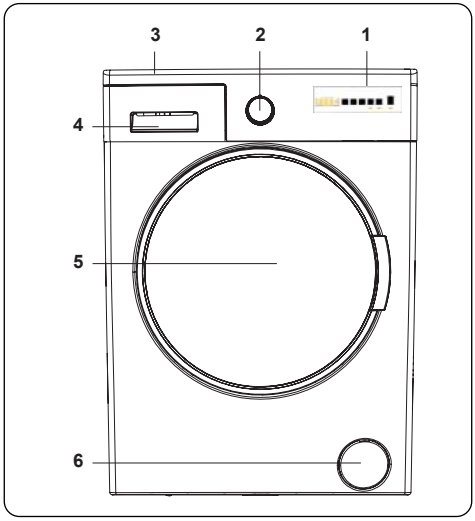


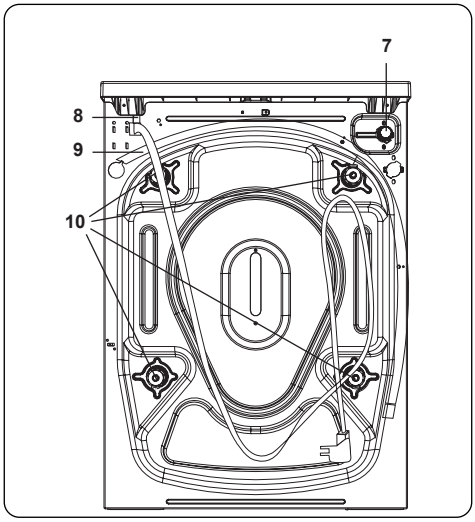


**2.1 Présentation générale**

**1.** Affichage électronique
**2.** Sélecteur de programme
**3.** Plateau supérieur
**4.** Tiroir à produits lessiviels
**5.** Tambour
**6.** Trappe d'accès au filtre de la pompe de vidange
**7.** Vanne d'arrivée d'eau
**8.** Cordon d'alimentation
**9.** Tuyau de vidange
**10.** Vis de bridage

**2.2 Caractéristiques techniques**

| | |
|---|---|
| Tension/ fréquence de fonctionnement (V/Hz) | (220-240) V~/50Hz |
| Courant maximal (A) | 10 |
| Pression de l'eau (MPa) | Maximum: 1 Mpa<br>Minimum : 0.1 Mpa |
| Puissance maximale (W) | 2100 |
| Capacité maximale de linge à l'état sec (kg) | 8 |
| Vitesse d'essorage (tr/ min) | 1000 |
| Nombre de programmes | 15 |
| Dimensions (mm)<br>Hauteur<br>Largeur<br>Profondeur | <br>845<br>597<br>527 |

# 3. INSTALLATION

### 3.1 Retrait des vis de bridage

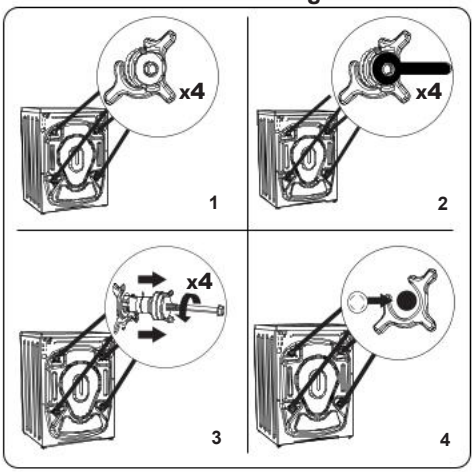


1. Avant d'utiliser le lave-linge, retirer les 4 vis de bridage et rondelles en caoutchouc situées à l'arrière de la machine.Le non-respect de cette consigne peut causer de fortes vibrations, un niveau de bruit important et détériorer de la machine et rendre la garantie caduque.
2. Desserrer les vis de bridage en tournant dans le sens antihoraire à l'aide d'une clé adaptée.
3. Retirer les vis de bridage en tirant sur ces dernières de façon linéaire.
4. Monter les bouchons d'obturation en plastique livrés avec le kit d'accessoires sur les orifices présents une fois les vis de bridage retirées.Les vis de bridage doivent être conservées en vue d'une utilisation ultérieure.

**REMARQUE :**Retirer les vis de bridage avant d'utiliser la machine pour la première fois.Les défauts résultant d'une machine utilisée avec les vis de bridage encore fixées ne sont pas couverts par la garantie.

### 3.2 Ajustement des pieds/ajustement des logements réglables

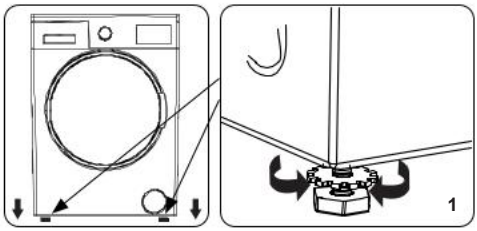


1. Ne pas installer la machine sur une surface (telle qu'un tapis) susceptible d'empêcher la ventilation à la base.

- Pour un fonctionnement silencieux et sans vibrations, installer la machine sur une surface ferme.
- Le réglage du niveau de la machine s'effectue à l'aide des pieds ajustables.
- Desserrer l'écrou de blocage en plastique.

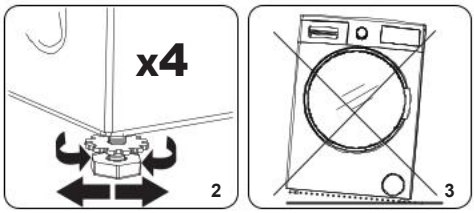


2. Pour augmenter la hauteur de la machine, tourner les pieds dans le sens horaire.Pour réduire la hauteur de la machine, tourner les pieds dans le sens antihoraire.

- Une fois la machine à niveau, resserrer les écrous de blocage en les tournant dans le sens horaire.

3. Ne jamais placer de cales en carton, en bois ou en tout autre matériau similaire sous la machine afin de la mettre à niveau.

- Lors du nettoyage du sol autour de la machine, veiller à ne pas modifier le réglage du niveau.

### 3.3 Connexion électrique

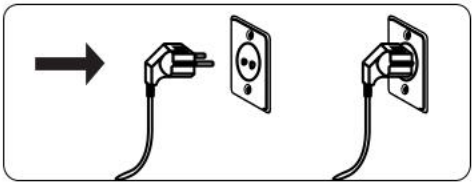

- Votre lave-linge nécessite une alimentation secteur de 220-240 V, 50 Hz.
- Le cordon d'alimentation de votre lave-linge est équipé d'une fiche de terre. Cette fiche doit toujours être branchée sur une prise de 10 ampères reliée à la terre.
- Cette fiche doit toujours être branchée sur une prise de 10 ampères reliée à la terre. Le calibre du fusible de la prise doit également être de 10 ampères.
- Si la prise ou fusible ne répond à ces exigences, il conviendra de faire appel à un électricien qualifié.
- Nous déclinons toute responsabilité quant à d'éventuels dommages résultant de l'utilisation d'équipements non reliés à la terre.

**REMARQUE :**L'utilisation de la machine à basse tension diminuera sa durée de vie et ses performances seront limitées.

### 3.4 Raccordement du tuyau d'arrivée d'eau

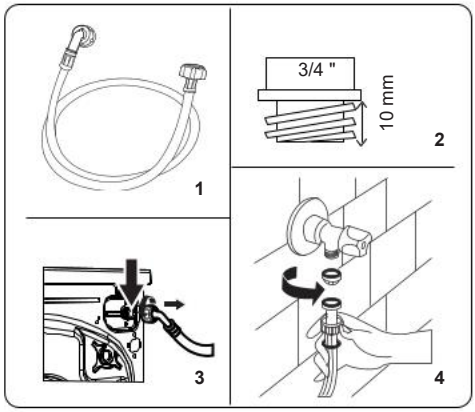


**1.** En fonction de ses caractéristiques techniques, votre machine peut être équipée soit d'un seul et unique raccord de tuyau d'arrivée d'eau (eau froide), soit d'un raccord double (eau chaude et eau froide).Le tuyau à bouchon blanc doit être raccordé à l'arrivée d'eau froide et celui à bouchon rouge à l'arrivée d'eau chaude (le cas échéant).

- Pour prévenir les fuites d'eau au niveau des joints, 1 ou 2 écrous (en fonction des caractéristiques techniques de votre machine) sont livrés dans l'emballage du tuyau.Monter ces écrous sur l'extrémité du/des tuyau(x) d'arrivée d'eau à raccorder sur l'alimentation en eau.

**2.** Raccorder les nouveaux tuyaux d'arrivée d'eau sur un robinet fileté 3/4 ".

- Raccorder l'extrémité blanche du tuyau d'arrivée d'eau à la vanne d'arrivée d'eau blanche située à l'arrière de la machine et l'extrémité rouge du tuyau

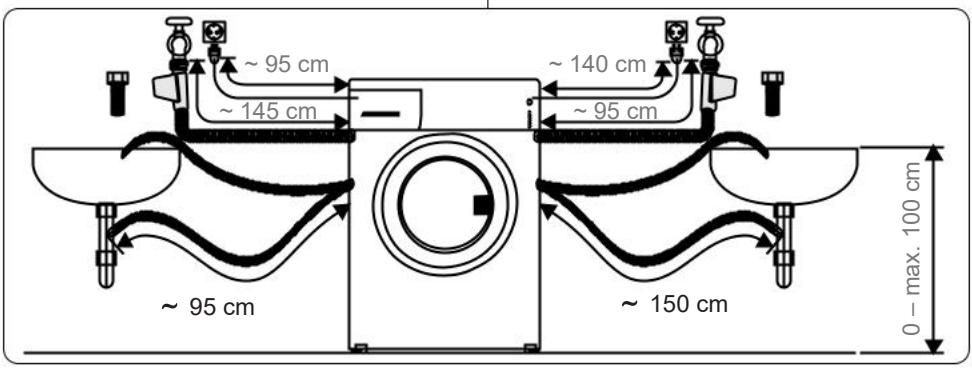

à la vanne d'arrivée d'eau rouge (si disponible).

- Resserrer les raccords manuellement. En cas de doute, consulter un plombier qualifié.
- Une pression d'eau comprise entre 0,1 et 1 MPa permet une efficacité de fonctionnement optimale (une pression de 0,1 MPa correspond à plus de 8 litres d'eau écoulés par minute avec un robinet complètement ouvert).

**3.** Une fois tous les raccords réalisés, ouvrir avec précaution l'alimentation en eau et contrôler les fuites éventuelles.

**4.** Veiller à ce que le nouveau tuyau d'arrivée d'eau ne soit pas coincé, vrillé, tordu, plié ou écrasé.

- Si la machine est équipée d'un raccord d'arrivée d'eau chaude, la température de l'eau fournie ne doit pas excéder 70 °C.

**REMARQUE :**L'appareil doit être raccordé au réseau de distribution d'eau en utilisant les ensembles de raccordement neufs fournis avec l'appareil, il convient de ne pas réutiliser des ensembles de raccordement usagés.

### 3.5 Raccordement du tuyau de vidange

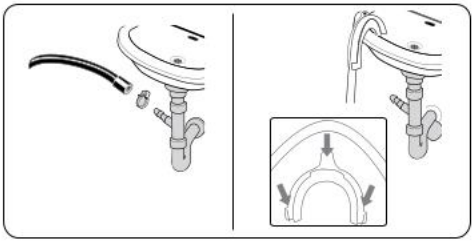

- Raccorder le tuyau de vidange à une conduite d'évacuation ou au coude de sortie d'un évier au moyen de matériel supplémentaire.
- Ne jamais tenter de rallonger le tuyau de vidange.
- Ne pas placer l'extrémité du tuyau de vidange de la machine dans un récipient, un seau ou une baignoire.
- Veiller à ce que le tuyau de vidange ne soit pas plié, vrillé, écrasé ou tendu de manière excessive.
- Installer le tuyau de vidange à une hauteur maximale de 100 cm du sol.

## 4. PRÉSENTATION DU BANDEAU DE COMMANDES

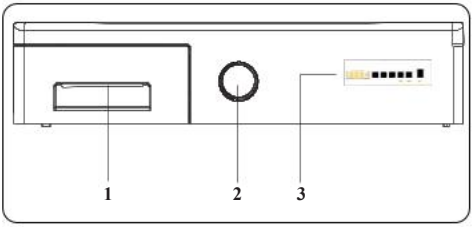


**1.** Tiroir à produits lessiviels
**2.** Sélecteur de programme
**3.** Affichage électronique

### 4.1 Tiroir à produits lessiviels

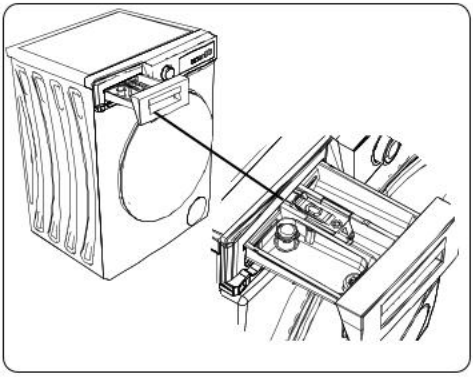

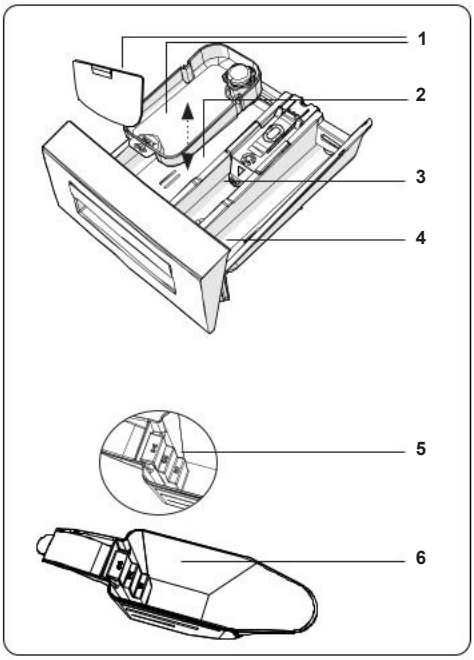


1. Accessoires destinés aux lessives liquides
2. Compartiment à lessive, cycle de lavage principal
3. Compartiment à assouplissant
4. Compartiment à lessive, cycle de prélavage
5. Niveaux de lessive en poudre
6. Pelle à lessive en poudre (*)

(*) Les caractéristiques techniques peuvent varier en fonction du modèle de machine.

### 4.2 Compartiments

**Compartiment à lessive, cycle de lavage principal :**

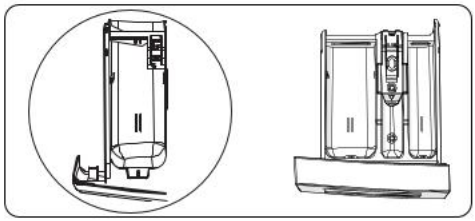

Ce compartiment est destiné aux lessives liquides ou en poudre ou aux produits anticalcaire.La réglette graduée (en option) pour lessive liquide est livrée à l'intérieur de la machine.(*)

**Compartiment à assouplissant, amidon ou lessive :**

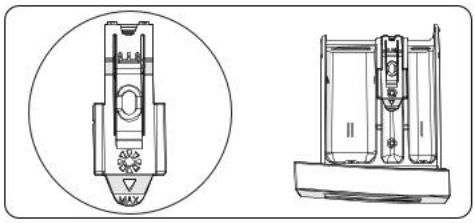

Ce compartiment est destiné aux assouplissants, aux adoucissants ou à l'amidon.Suivre les instructions figurant sur l'emballage.Si les assouplissants laissent des résidus après utilisation, essayer de les diluer ou d'utiliser un assouplissant liquide.

**Compartiment à lessive, cycle de prélavage :**

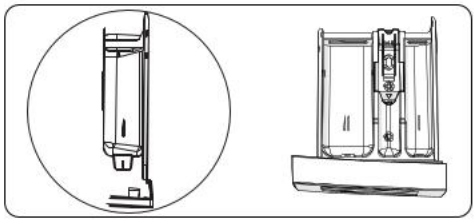

Utiliser uniquement ce compartiment lorsque la fonction Prélavage a été sélectionnée.Il est conseillé de sélectionner cette fonction avec du linge très souillé uniquement.

(*) Les caractéristiques techniques peuvent varier en fonction du modèle de machine.

### 4.3 Sélecteur de programme

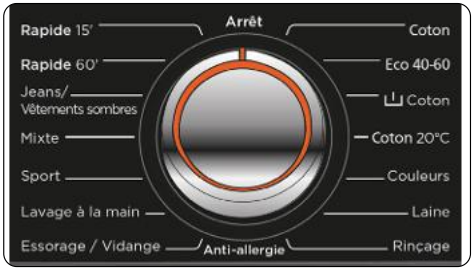


- Pour sélectionner un programme, tourner le sélecteur de programme dans le sens horaire ou antihoraire jusqu'à ce que le repère pointe vers le programme souhaité.
- Veiller à ce que le sélecteur de programme pointe précisément sur le programme souhaité.

### 4.4 Affichage électronique

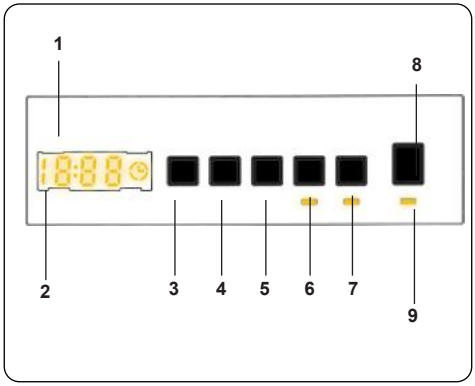


1. Affichage électronique
2. Écran numérique
3. Touche de réglage de la température de l'eau
4. Touche de réglage de la vitesse d'essorage (tr/min)
5. Départ différé
6. Touche de la fonction supplémentaire 1
7. Touche de la fonction supplémentaire 2
8. Touche Départ/Pause
9. Voyant marche/arrêt

## 5. UTILISATION DE LA MACHINE

### 5.1 Préparation du linge

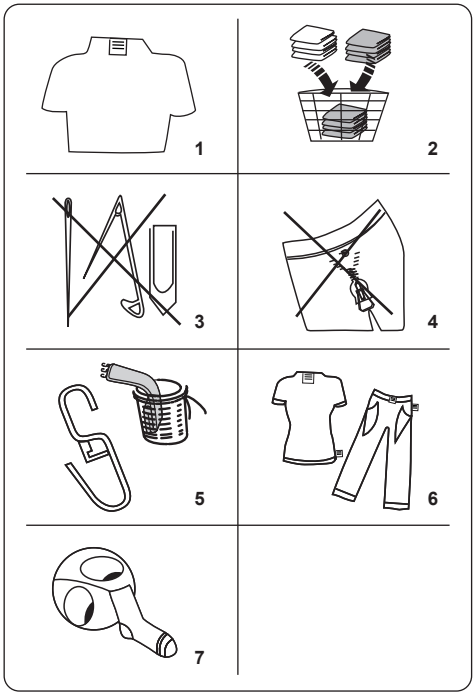


1. Suivre les consignes figurant sur les étiquettes d'entretien des vêtements.
- Trier le linge en fonction du tissu (coton, synthétique, délicat, laine, etc.), de la température de lavage (à froid, 30 °C, 40 °C, 60 °C ou 90 °C) et du degré de salissure (légèrement souillé, souillé, très souillé).

2. Ne jamais laver le linge blanc avec le linge couleur.
- Les textiles sombres peuvent contenir une quantité excessive de teinture et doivent être lavés séparément à plusieurs reprises.

3. Veiller à retirer tout matériau métallique éventuellement présent dans le linge ou dans les poches.

⚠ **MISE EN GARDE :** Tout dysfonctionnement résultant de dommages causés par la présence d'objets étrangers

dans la machine n'est pas couvert par la garantie.

4. Fermer les fermetures à glissière, les crochets et les boutons.
5. Retirer les crochets de rideau métalliques ou en plastique ou les placer dans un filet ou un sac de lavage.
6. Retourner les textiles tels que les pantalons, les chemisiers, les t-shirts et les sweat-shirts.
7. Laver les chaussettes, les mouchoirs et autres articles de petite taille dans un filet de lavage.

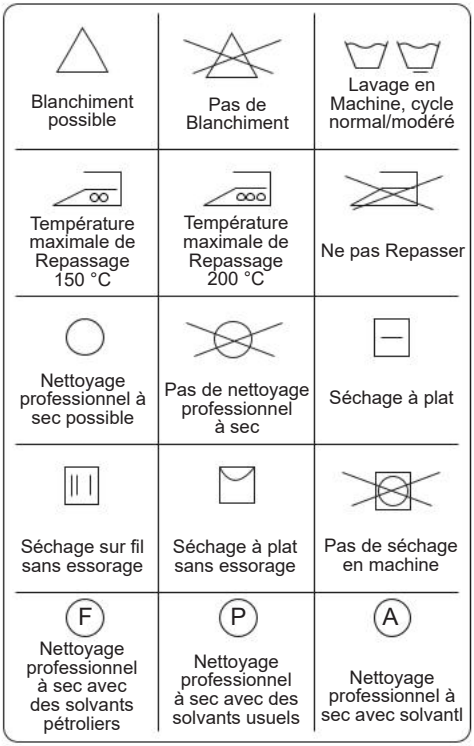


### 5.2 Insertion du linge dans la machine

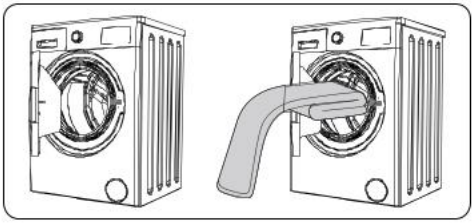

- Ouvrir la porte de la machine.
- Répartir le linge de manière uniforme dans la machine.

**REMARQUE :**Tout dépassement de la charge maximale du tambour génère des résultats de lavage médiocres et entraîne le froissage des textiles.Se reporter au tableau des programmes pour connaître les capacités de charge des différents programmes.

Le tableau suivant indique le poids approximatif des articles de linge les plus courants :

| TYPE DE LINGE | POIDS (g) |
|---|---|
| Serviette | 200 |
| Drap | 500 |
| Peignoir | 1 200 |
| Housse de couette | 700 |
| Taie d'oreiller | 200 |
| Sous-vêtements | 100 |
| Nappe | 250 |

- Insérer chaque article séparément.
- Vérifier qu'aucun article ne soit piégé entre le joint en caoutchouc et la porte.
- Pousser délicatement la porte jusqu'à entendre un clic.

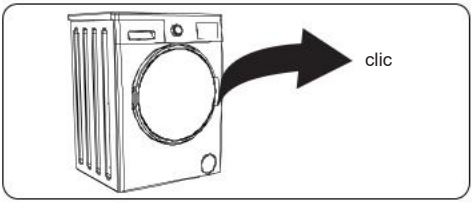


- Veiller à ce que la porte soit correctement fermée. Dans le cas contraire, le programme ne démarrera pas.

### 5.3 Ajout de lessive dans la machine

La quantité de lessive utilisée dans la machine dépendra des facteurs suivants :

- Ne pas sélectionner de prélavage si le linge n'est que très légèrement souillé. Verser une faible quantité de lessive (selon les consignes du fabricant) dans le compartiment II du tiroir à produits lessiviels.
- Si le linge est extrêmement souillé, sélectionner un programme avec prélavage et verser ¼ de la quantité de

lessive à utiliser dans le compartiment I du tiroir à produits lessiviels et le reste dans le compartiment II.

- Utiliser des lessives pour lave-linge uniquement.Suivre les consignes du fabricant quant à la quantité de lessive à utiliser.
- Dans les régions où l'eau est dure, il conviendra d'utiliser davantage de lessive.
- Plus la charge de linge est importante, plus la quantité de lessive requise augmente.
- Verser l'assouplissant dans le compartiment central du tiroir à produits lessiviels.Ne pas dépasser le niveau MAX.
- Les assouplissants épais sont susceptibles de boucher le tiroir et doivent être dilués.
- Les lessives liquides peuvent être utilisées avec tous les programmes sans prélavage. Pour ce faire, glisser la réglette graduée pour lessive liquide (*) dans les rails de guidage du compartiment II du tiroir à produits lessiviels.Pour remplir le compartiment avec la quantité de lessive requise, utiliser les graduations de la réglette.

(*) Les caractéristiques techniques peuvent varier en fonction du modèle de machine.

### 5.4 Utilisation de la machine

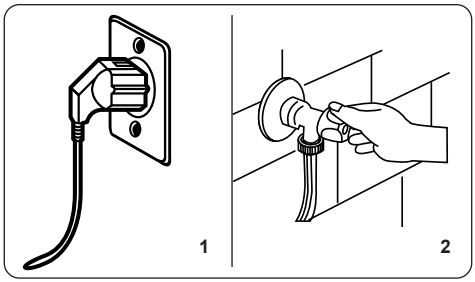


1. Brancher la machine sur l'alimentation secteur.
2. Ouvrir l'alimentation en eau.

- Ouvrir la porte de la machine.
- Répartir le linge dans la machine de manière uniforme.
- Pousser délicatement la porte jusqu'à entendre un clic.

### 5.5 Sélection d'un programme

Utiliser le tableau des programmes pour choisir le programme le mieux adapté au linge.

### 5.6 Système de détection De demi-charge *

Cet appareil est équipé d'un système de détection de demi-charge.

En cas d'insertion d'une quantité de linge inférieure à la moitié de la charge maximale dans le tambour, la machine active automatiquement la fonction demi-charge, indépendamment du programme sélectionné.Le programme sélectionné sera ainsi plus court et consommera moins d'eau et moins d'électricité.

(*) Selon le modèle

### 5.7 Fonctions supplémentaires

#### 1. Sélection de la température

Utiliser la touche de réglage de la température de l'eau de lavage pour modifier la température prédéfinie d'un programme.

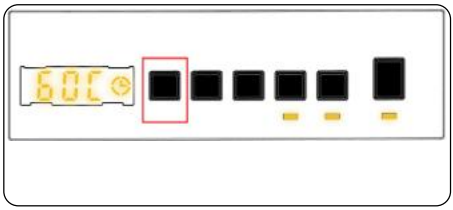

Lorsqu'un programme est sélectionné, la température maximale de ce dernier est automatiquement sélectionnée.Pour ajuster cette dernière, appuyer sur la touche de réglage de la température de l'eau jusqu'à ce que la valeur souhaitée s'affiche sur l'écran numérique.

Appuyer sur la touche de réglage de la température pour réduire progressivement la température de l'eau de lavage entre la valeur maximale du programme sélectionné et le lavage à froid (- - C

En cas de dépassement accidentel de la température souhaitée, continuer à appuyer sur la touche de réglage de la température de l'eau de lavage jusqu'à ce que la valeur désirée s'affiche à nouveau.

## 2. Sélection de la vitesse d'essorage

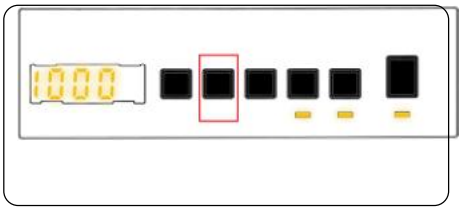

Lorsqu'un programme est sélectionné, la vitesse d'essorage maximale est automatiquement sélectionnée.

Pour ajuster la vitesse d'essorage entre la valeur maximale du programme sélectionné et aucun essorage (- - -), appuyer sur la touche de réglage de la vitesse d'essorage jusqu'à ce que la valeur souhaitée soit affichée.

En cas de dépassement accidentel de la vitesse souhaitée, continuer à appuyer sur la touche de réglage de la vitesse d'essorage jusqu'à ce que la valeur désirée s'affiche à nouveau.

## 3. Départ différé

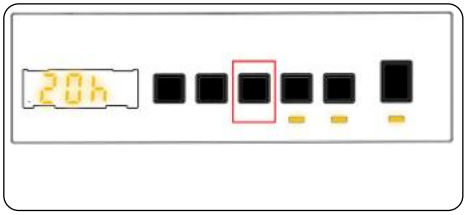

Vous pouvez utiliser cette fonction auxiliaire pour retarder le début du cycle de lavage de 1 à 23 heures .

Pour utiliser la fonction de départ différé :

- Appuyez une fois sur la touche de départ différé.
- « 01h » s'affiche. ⏲ s'allume sur l'écran électronique.
- Appuyez sur la touche de départ différé jusqu'à ce que vous atteigniez le nombre d'heures après lequel vous voulez que la machine démarre le cycle de lavage.
- Si vous avez dépassé le nombre d'heure que vous souhaitez choisir, vous pouvez continuer à appuyer sur la touche de départ différé jusqu'à ce que vous atteigniez à nouveau ce nombre.
- Pour utiliser la fonction de départ différé, vous devez appuyer sur la touche Démarrer/Pause pour démarrer la machine.
- Pour annuler le départ différé :
  - Si vous avez appuyé sur la touche Démarrer/Pause pour démarrer la machine, vous n'avez qu'à appuyer une fois sur la touche de départ différé. ⏲ disparaîtra de l'écran électronique.
  - Si vous n'avez pas appuyé sur la touche Démarrer/Pause, appuyez sur la touche de départ différé en continu jusqu'à ce que ⏲ disparaisse de l'écran électronique. ⏲ s'éteint sur l'écran électronique.

**Remarque**: Si vous souhaitez sélectionner la fonction auxiliaire, si la LED de fonction auxiliaire n'est pas allumée, cela signifie que cette fonction n'est pas utilisée dans le programme de lavage que vous avez sélectionné.

## 4. Anti-allergène (*)

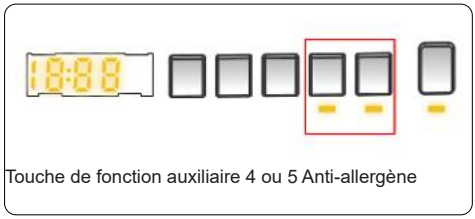

Touche de fonction auxiliaire 4 ou 5 Anti-allergène

Cette fonction permet d'ajouter un cycle de rinçage supplémentaire.Toutes les étapes de rinçage s'effectueront alors à l'eau chaude.Cette fonction est recommandée pour les textiles portés sur des peaux sensibles, la layette et les sous-vêtements.

Pour sélectionner cette fonction, appuyer sur la touche Anti-allergène jusqu'à ce que le symbole ❀ s'affiche.

## 5. Repassage facile(*)

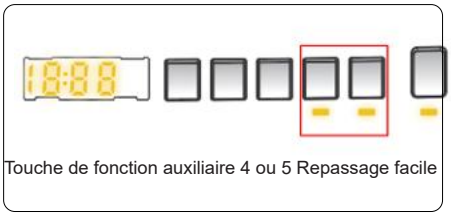

Touche de fonction auxiliaire 4 ou 5 Repassage facile

Cette fonction permet d'obtenir un linge moins froissé à la fin du programme de lavage sélectionné.

Pour sélectionner cette fonction, appuyer sur la touche Repassage facile jusqu'à ce que le symbole s'affiche.

## 6. Prélavage(*)

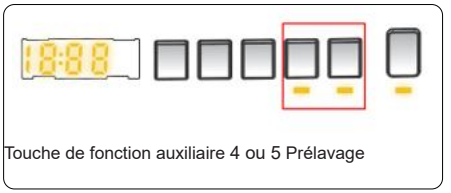

Touche de fonction auxiliaire 4 ou 5 Prélavage

Pour un linge très souillé, cette fonction permet d'initier un cycle de prélavage avant le démarrage du programme de lavage principal. L'utilisation de cette fonction nécessite d'ajouter de la lessive dans le compartiment prélavage du tiroir à produits lessiviels.

Pour sélectionner cette fonction, appuyer sur la touche Prélavage jusqu'à ce que le symbole s'affiche.

## 7. Rinçage supplémentaire(*)

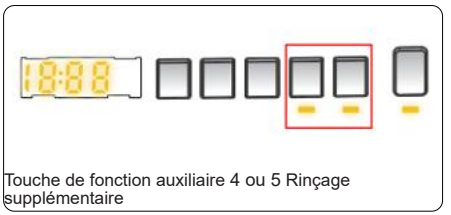

Touche de fonction auxiliaire 4 ou 5 Rinçage supplémentaire

Cette fonction permet d'ajouter un cycle de rinçage supplémentaire à la fin du programme de lavage sélectionné.

Pour sélectionner cette fonction, appuyer sur la touche Rinçage supplémentaire jusqu'à ce que le symbole s'affiche.

## 8. Lavage rapide(*)

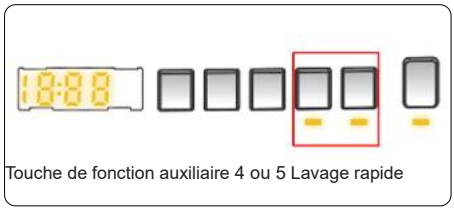

Touche de fonction auxiliaire 4 ou 5 Lavage rapide

Cette fonction permet de sélectionner un cycle de lavage plus court. Elle permet une consommation d'eau et d'électricité réduite.

Cette option est recommandée uniquement en cas de lavage d'une quantité inférieure à la moitié de la charge de linge sec maximale du programme sélectionné.

Pour sélectionner cette fonction, appuyer sur la touche Lavage rapide jusqu'à ce que le symbole s'affiche.

**REMARQUE :**En cas d'insertion d'une quantité de linge inférieure à la moitié de la charge maximale dans le tambour, la fonction demi-charge est automatiquement activée, indépendamment du programme sélectionné.Le programme sélectionné sera ainsi plus court et consommera moins d'eau et moins d'électricité.Lorsque la machine détecte une demi-charge, le symbole s'affiche automatiquement.

(*) Selon le modèle

### 9. Aucun essorage(*)



Touche de fonction auxiliaire 4 ou 5 Aucun essorage

Pour annuler le cycle d'essorage prévu à la fin du programme sélectionné, appuyer sur la touche Aucun essorage jusqu'à ce que le symbole ⊘ s'affiche.

### 10. Lavage à froid(*)



Touche de fonction auxiliaire 4 ou 5 Lavage à froid

Cette fonction permet d'initier un lavage à froid avec le programme sélectionné.

Pour sélectionner cette fonction, appuyer sur la touche Lavage à froid jusqu'à ce que le symbole ❄ s'affiche.

### Touche Départ/Pause

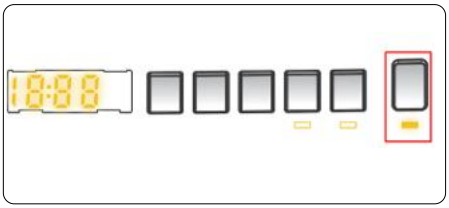

Pour démarrer le programme sélectionné, appuyer sur la touche Départ/Pause.

Lorsque la machine est en mode veille, le voyant Départ/Pause sur l'affichage électronique clignote.

### 5.8 Sécurité enfant

La fonction Sécurité Enfant permet de verrouiller les boutons de manière à ce que le cycle de lavage sélectionné ne puisse être modifié involontairement.

Pour activer la Sécurité enfant, appuyer et maintenir enfoncés les boutons 4 et 5 simultanément pendant au moins 3 secondes.Le symbole « CL » (Child Lock ou Sécurité enfant) clignote sur l'affichage électronique pendant 2 secondes lorsque la Sécurité enfant est activée.

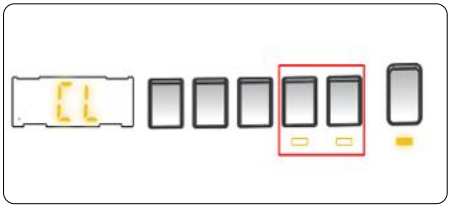

Si l'une des touches est enclenchée ou si le programme sélectionné est modifié via le sélecteur de programme alors que la fonction Sécurité enfant est activée, le symbole « CL » se met à clignoter sur l'affichage électronique pendant 2 secondes.

Si le sélecteur de programme est positionné sur ARRÊT puis un autre programme est sélectionné, alors que la Sécurité Enfant est activée et qu'un programme est déjà en cours d'exécution. Le programme précédemment sélectionné continuera là où il s'est arrêté.

Pour désactiver la fonction Sécurité enfant, appuyer et maintenir les boutons 4 et 5 enfoncés de manière simultanée pendant au moins 3 secondes jusqu'à ce que le symbole « CL » disparaisse sur l'affichage électronique.

### 5.9 Annulation d'un programme

**Annuler un programme à n'importe quel moment :**

1. Positionner le sélecteur de programme sur « ARRÊT ».
2. Le cycle de lavage s'arrête et le programme sera annulé.
3. Positionner le sélecteur de programme sur tout autre programme pour vidanger la machine.
4. La machine initie alors l'opération de vidange nécessaire et annule définitivement le programme.
5. Il est ensuite possible de sélectionner et de lancer un nouveau programme.

### 5.10 Fin de programme

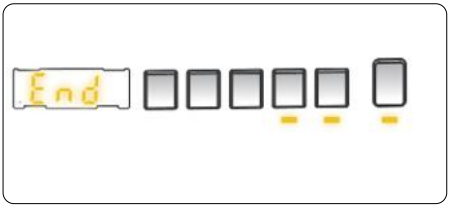


La machine s'arrête automatiquement lorsque le programme sélectionné est terminé.

- Le symbole "" (fin) clignote alors sur l'affichage électronique.
- La porte de la machine peut ensuite s'ouvrir et le linge peut être collecté.
- Laisser la porte de la machine ouverte afin de permettre aux parties internes de sécher.
- Positionner le sélecteur de programme sur ARRÊT.
- Débrancher la machine.

Couper le robinet d'alimentation en eau.

## 6. TABLEAU DES ROGRAMMES

| Programme | Température de lavage (°C) | Quantité de linge sec maximale (kg) | Compartiment à lessive | Durée* du programme (min) | Type de linge/descriptions |
|---|---|---|---|---|---|
| COTON | *60-90-80-70-40 | 8,0 | 2 | 235 | Textiles très souillés en coton ou en lin.(Sous-vêtements, draps, nappes, serviettes [4,0 kg maximum], literie, etc.) |
| Éco 40-60 | *40 - 60 | 8,0 | 2 | 218 | Textiles souillés en coton ou en lin.(Sous-vêtements, draps, nappes, serviettes [4,0 kg maximum], literie, etc.) |
| Prélavage coton | *60 - 50 - 40 - 30 - “- -C” | 8,0 | 1&2 | 164 | Textiles souillés en coton ou en lin.(Sous-vêtements, draps, nappes, serviettes [4,0 kg maximum], literie, etc.) |
| COTON 20 | *20- “- -C” | 4,0 | 2 | 96 | Textiles légèrement souillés en coton ou en lin(Sous-vêtements, draps, nappes, serviettes [2,0 kg maximum], literie, etc.) |
| COULEURS | *40 - 30 - “- -C” | 8,0 | 2 | 230 | Textiles légèrement souillés en coton ou en lin(Sous-vêtements, draps, nappes, serviettes [4,0 kg maximum], literie, etc.) |
| LAINE | *30 - “- -C” | 2,5 | 2 | 43 | Lainages avec étiquette Lavable en machine. |
| RINÇAGE | *“- -C” | 8,0 | - | 30 | Fournit un cycle de rinçage supplémentaire à tout type de textiles après le cycle de lavage. |
| ANTI-ALLERGÈNE | *60 - 50 - 40 - 30 - “- -C” | 4,0 | 2 | 197 | Layette |
| Essorage/ Vidange | *“- -C” | 8,0 | - | 17 | Vous pouvez utiliser ce programme pour n’importe quel type de linge si vous souhaitez une étape de essorage supplémentaire après le cycle de lavage./ Vous pouvez utiliser le programme de vidange pour vidanger l’eau accumulée à l’intérieur de la machine (ajout ou retrait de linge). Pour activer le programme de vidange, tournez la manette sélecteur de programme et placez-la sur le programme essorage/ vidange. Après avoir sélectionné « sans essorage » à l’aide de la touche de fonction auxiliaire, le programme commence à s’exécuter. |
| LAVAGE À LA MAIN | *30 - “- -C” | 2,5 | 2 | 90 | Les textiles délicats ou nécessitant un lavage à la main. |
| Synthétique / Vêtements d’extérieur | *40 - 30 - “- -C” | 3,5 | 2 | 110 | Textiles synthétiques ou tissus mixtes très souillés. (Chaussettes en nylon, chemises, chemisiers, pantalons comprenant des fibres synthétiques, etc.) |
| MIXTE | *40 - 30 - “- -C” | 3,5 | 2 | 105 | Les textiles souillés en coton, en lin, synthétiques et couleur peuvent être lavés ensemble. |
| Jeans / vêtements sombres | *30 - “- -C” | 3,5 | 2 | 96 | Articles noirs et noirs en coton, fibres mélangées ou jeans. Laver à l’envers., Le jean contient souvent un excès de colorant et peut couler pendant les premiers lavages. Lavez les articles de couleurs claires et foncées séparément |
| (**)Rapide 60’ 60°C | *60 - 50 - 40 - 30 - “- -C” | 4,0 | 2 | 60 | Les textiles couleur souillés en coton et en lin sont lavés à 60 °C et en 60 minutes. |
| (***) Rapide 15 min. | *30 - “- -C” | 2,0 | 2 | 15 | Lavage de textiles couleur en coton et en lin légèrement souillés en 15 minutes seulement. |

**REMARQUE :**LA DURÉE DES PROGRAMMES PEUT VARIER EN FONCTION DE LA QUANTITÉ DE LINGE, DE LA QUALITÉ DE L'EAU, DE LA TEMPÉRATURE AMBIANTE ET DES FONCTIONS SUPPLÉMENTAIRES SÉLECTIONNÉES.

**(*) La température de l'eau de lavage du programme est la température d'usine par défaut.**

(**) **Si votre machine dispose de la fonction auxiliaire de lavage rapide, vous pouvez activer l'option de lavage rapide sur l'écran et charger la machine avec 2 kg ou moins de linge pour le laver en 30 minutes.**

**(***)Ce programme étant plus court, il est conseillé d'utiliser moins de lessive.Il se peut que ce programme dure plus de 15 minutes si la machine détecte une charge mal répartie.La porte de la machine se débloquera 2 minutes après la fin du programme de lavage.(Ces 2 minutes ne sont pas comprises dans la durée du programme).**

**Conformément aux règlements 1015/2010 et 1061/2010, le programme 1 et le programme 2 sont respectivement le « programme coton standard 60 °C» et le « programme coton standard 40°C ».**

**Le programme Éco 40-60 permet de laver avec le même cycle du linge en coton normalement sale, qu'il soit lavable à 40 °C ou à 60 °C. Ce programme est utilisé pour évaluer la conformité avec la législation européenne sur l'écoconception.**

- Les programmes les plus efficaces en termes de consommation d'énergie sont généralement ceux qui fonctionnent à des températures plus basses et sur une plus longue durée.
- Le respect de la capacité indiquée par le fabricant pour chaque programme lors du chargement du lave-linge ménager contribuera aux économies d'énergie et d'eau.
- La durée du programme, la consommation d'énergie et les valeurs de consommation d'eau peuvent varier en fonction du poids et du type de la charge à laver, des fonctions supplémentaires sélectionnées, de l'eau du robinet et de la température ambiante.
- Il est recommandé d'utiliser des détergents liquides pour les programmes de lavage à basse température. La quantité de détergent à utiliser peut varier en fonction de la quantité de linge et du degré de saleté du linge. Veuillez suivre les recommandations des fabricants de détergents en ce qui concerne la quantité de détergent à utiliser.
- Le bruit et la teneur en humidité résiduelle sont influencés par la vitesse d'essorage. Plus la vitesse de rotation est élevée pendant la phase d'essorage, plus le bruit est important et plus la teneur en humidité résiduelle est faible.
- Vous pouvez accéder à la base de données des produits dans laquelle sont stockées les informations sur les modèles en scannant le code QR figurant sur l'étiquette énergétique.

| Nom du programme | Capacité nominale kg | Consommation d'énergie kWh/cycle | | | Durée du programme Heures : Minutes | | | Consommation d'eau Litres/Cycle | | | Max. Température °C | | | Teneur en humidité résiduelle % 1000 Rpm | | |
|---|---|---|---|---|---|---|---|---|---|---|---|---|---|---|---|---|
| | | Capacité nominale | 1/2 charge | 1/4 charge | Capacité nominale | 1/2 charge | 1/4 charge | Capacité nominale | 1/2 charge | 1/4 charge | Capacité nominale | 1/2 charge | 1/4 charge | Capacité nominale | 1/2 charge | 1/4 charge |
| Coton 90 | 8 | 2,38 | | | 03:07 | | | 82 | | | 81 | | | 62% | | |
| Coton 60 | 8 | 1,1 | | | 03:55 | | | 52 | | | 48 | | | 62% | | |
| Éco 40-60 | 8 | 1,16 | 0,61 | 0,33 | 03:38 | 02:48 | 02:48 | 54 | 43 | 43 | 49 | 36 | 22 | 62% | 62% | 62% |
| Synthétique / Vêtements d'extérieur | 3,5 | 0,56 | | | 01:50 | | | 50 | | | 42 | | | 71% | | |
| Rapide 60 | 4 | 1,02 | | | 01:00 | | | 34 | | | 58 | | | 62% | | |
| Coton 20 | 4 | 0,2 | | | 01:36 | | | 43 | | | 20 | | | 62% | | |

**6.1 Une information important**

- Utilisez uniquement des détergents, des assouplissants et autres additifs adaptés aux machines à laver automatiques. Une quantité excessive de mousse a été détectée en raison d'une utilisation trop importante de détergent, le système d'absorption automatique de la mousse a été activé.
- Nous recommandons un nettoyage périodique de la machine à laver tous les 2 mois. Pour le nettoyage périodique, veuillez utiliser le programme Nettoyage Tambour. Si votre machine n'est pas équipée du programme Nettoyage Tambour, utilisez le programme Coton 90. Si nécessaire, utilisez des détartrants conçus spécialement pour les machines à laver.
- Ne forcez jamais l'ouverture du hublot lorsque votre machine à laver est en marche. Vous pouvez ouvrir la porte de votre machine 2 minutes après la fin d'une opération de lavage..*
- Ne forcez jamais l'ouverture du hublot lorsque votre machine à laver est en marche. La porte s'ouvre immédiatement après la fin du cycle de lavage. *
- Les procédures d'installation et de réparation doivent toujours être effectuées par un agent de service autorisé afin d'éviter les risques éventuels. Le fabricant ne peut être tenu responsable des dommages pouvant résulter de procédures effectuées par des personnes non autorisées.

(*) Les caractéristiques techniques peuvent varier en fonction du modèle de machine

# 7. ENTRETIEN ET NETTOYAGE

## 7.1 Avertissement

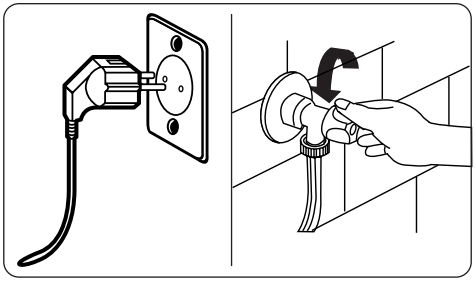

Avant toute opération d'entretien ou de nettoyage, il convient de couper l'alimentation secteur et de débrancher la prise de la machine.

Couper l'alimentation en eau avant de démarrer l'entretien ou le nettoyage.

⚠**MISE EN GARDE :**Ne pas utiliser de solvants, d'agents de nettoyage abrasifs, de liquide de lavage pour vitres ou tout autre produit de nettoyage universel pour nettoyer le lave-linge. Les produits chimiques qu'ils contiennent risquent d'endommager les surfaces en plastique ainsi que les autres composants.

**7.2 Filtres d'arrivée d'eau**

Les filtres d'arrivée d'eau préviennent la pénétration d'impuretés et d'objets étrangers dans la machine.Il est conseillé de nettoyer ces filtres lorsque, malgré une alimentation en eau performante et bien que le robinet soit ouvert, le débit d'eau de la machine ne semble plus suffisant.Nous recommandons de nettoyer ces filtres tous les 2 mois.

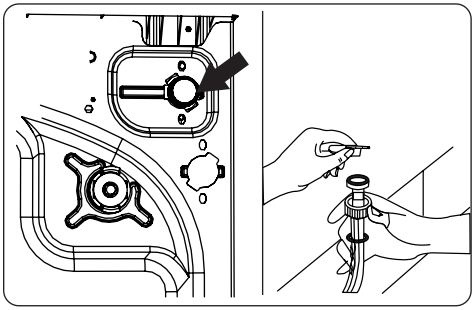

- Dévisser le(s) tuyau(x) d'arrivée d'eau au niveau du lave-linge.
- Pour retirer le filtre monté sur la vanne d'arrivée d'eau, utiliser une pince à bec pour tirer délicatement sur la barre en plastique à l'intérieur du filtre.
- Un second filtre est monté sur l'extrémité du tuyau d'arrivé d'eau à raccorder au robinet.Pour retirer le second filtre, utiliser une pince à bec pour tirer délicatement sur la barre en plastique à l'intérieur du filtre.
- Nettoyer soigneusement le filtre à l'aide d'une brosse souple et laver à l'eau savonneuse, puis rincer abondamment. Insérer à nouveau le filtre en y exerçant une légère pression.

⚠**MISE EN GARDE :** Les filtres montés sur la vanne d'arrivée d'eau sont susceptibles de se boucher en raison de la mauvaise qualité de l'eau ou du manque d'entretien. Cela peut entraîner une fuite d'eau. De tels incidents ne sont pas couverts par la garantie.

### 7.3 Filtre de la pompe de vidange

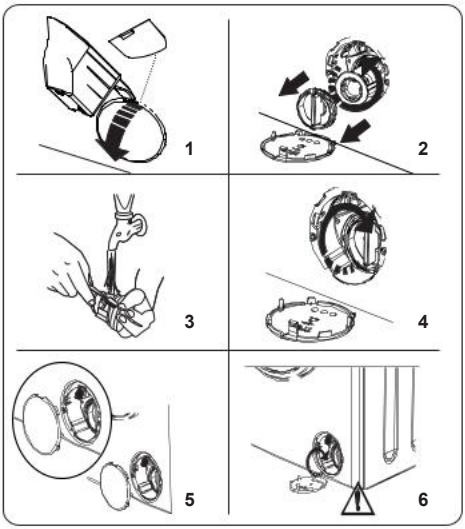


Le système de filtre de la pompe de vidange du lave-linge permet de prolonger la durée de vie de la pompe en prévenant toute pénétration de peluche. Nous recommandons de nettoyer le filtre de la pompe de vidange tous les 2 mois.

Le filtre de la pompe de vidange est situé derrière la trappe d'accès, dans le coin inférieur droit de la façade de la machine.

Pour nettoyer le filtre de la pompe de vidange :

1. Utiliser la pelle à lessive en poudre (*) livrée avec la machine ou la plaque de mesure pour lessive liquide pour ouvrir la trappe d'accès à la pompe.
2. Insérer l'extrémité de la pelle à lessive en poudre ou de la réglette graduée pour lessive liquide dans l'ouverture de la trappe d'accès, puis appuyer délicatement vers l'arrière.La trappe d'accès s'ouvre.

- Avant d'ouvrir la trappe d'accès du filtre, placer un récipient en-dessous afin de récupérer l'eau résiduelle présente dans la machine.
- Desserrer le filtre en tournant dans le sens antihoraire, puis tirer sur celui-ci afin de l'extraire.Attendre que l'eau s'écoule.

**REMARQUE :**Selon la quantité d'eau à l'intérieur de la machine, il se peut qu'il faille vider le récipient de collecte plusieurs fois.

3. Éliminer tout objet étranger éventuellement présent dans le filtre à l'aide d'une brosse souple.
4. Après le nettoyage, monter à nouveau le filtre en l'insérant, puis en le tournant dans le sens horaire.
5. Lors de la fermeture de la trappe d'accès à la pompe, veiller à ce que les fixations à l'intérieur de la trappe correspondent aux orifices sur la façade de la machine.
6. Refermer la trappe d'accès au filtre.

**AVERTISSEMENT :**Il se peut que la pompe soit chaude ; attendre qu'elle ait refroidi avant de procéder à toute opération d'entretien ou de nettoyage.

(*) Les caractéristiques techniques peuvent varier en fonction du modèle de machine.

### 7.4 Tiroir à produits lessiviels

L'utilisation de lessive est susceptible d'entraîner au fil du temps une accumulation résiduelle dans le tiroir à produits lessiviels.Il est conseillé de retirer le tiroir à produits lessiviels tous les 2 mois de manière à éliminer les résidus accumulés.

- Pour retirer le tiroir à produits lessiviels :
- Tirer sur le bac jusqu'à ce qu'il soit entièrement déployé.

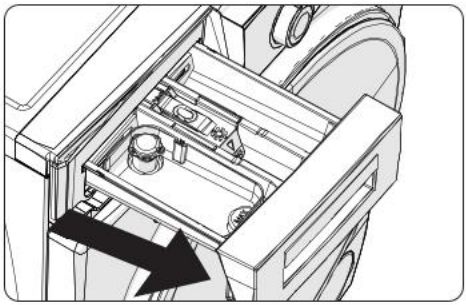

Appuyer délicatement sur le tiroir à produits

lessiviels (comme le montre la figure ci-dessus) puis tirer sur celui-ci jusqu'à l'extraire de son logement.

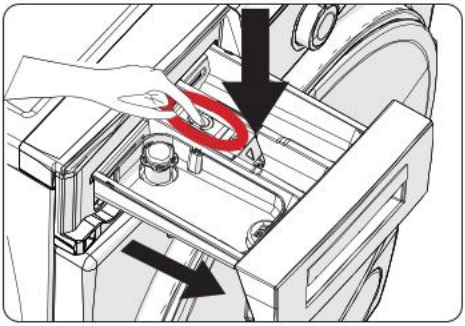

- Avec une brosse souple et de l'eau, procéder au nettoyage du bac.
- Si le logement du tiroir à produits lessiviels présente des résidus, éliminer à l'aide d'une brosse souple.Veiller à éviter toute chute éventuelle de résidus dans la machine.
- Sécher soigneusement le tiroir à produits lessiviels, puis le glisser dans le logement prévu à cet effet.

**⚠Ne pas laver le tiroir à produits lessiviels dans le lave-vaisselle.**

### 7.5 SIPHON ADOUCISSANT / CORPS / TAMBOUR

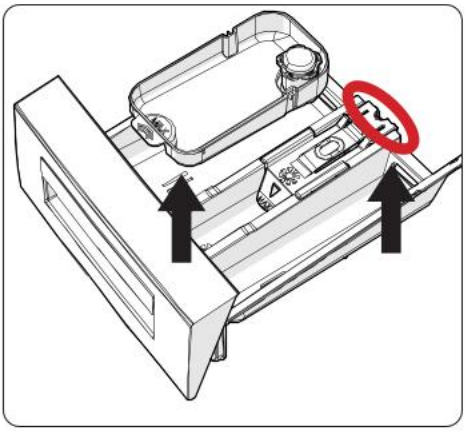

**Siphon adoucissant(*)**

Retirer le tiroir à produits lessiviels et démonter le siphon adoucissant.Nettoyer soigneusement de manière à éliminer toute trace d'assouplissant.Une fois le nettoyage complété, monter à nouveau le siphon adoucissant et vérifier qu'il est correctement installé.

(*) Les caractéristiques techniques peuvent varier en fonction du modèle de machine.

## 8. Corps / Tambour

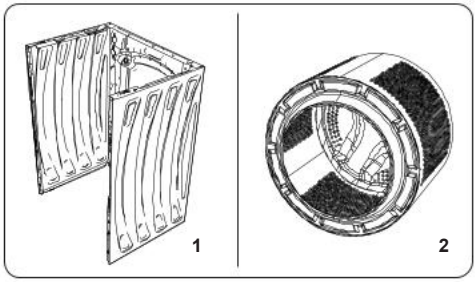


**1. Corps**

Utiliser un agent de nettoyage non abrasif ou de l'eau savonneuse pour nettoyer l'enveloppe externe de la machine.Sécher avec un chiffon doux.

**2. Tambour**

Ne pas laisser d'objets métalliques tels que des aiguilles, des trombones, des pièces de monnaie, etc. dans la machine.Ces objets entraînent la formation de tâches de rouille dans le tambour.Pour nettoyer de telles tâches de rouille, utiliser un agent de nettoyage sans chlore et suivre les consignes du fabricant du produit utilisé.Ne jamais utiliser de laine de roche ou autres matériaux durs similaires pour éliminer les tâches de rouille.

## 9. DÉPANNAGE

Toute réparation de la machine doit être effectuée par un service de maintenance agréé. Si votre machine nécessite une réparation et vous ne parvenez pas à résoudre le problème avec les informations fournies ci-dessous, il conviendra alors de :

- Débrancher la machine de l'alimentation secteur.
- Fermer l'alimentation en eau.

| DÉFAUT | CAUSE POSSIBLE | DÉPANNAGE |
|---|---|---|
| La machine ne démarre pas. | La machine n'est pas branchée. | Brancher la machine. |
| | Les fusibles sont défectueux. | Remplacer les fusibles. |
| | Alimentation secteur inexistante. | Contrôler l'alimentation secteur. |
| | La touche Départ/Pause n'a pas été activée. | Appuyer sur la touche Départ/Pause. |
| | Sélecteur de programme en position « Arrêt ». | Positionner le sélecteur de programme sur le cycle souhaité. |
| | La porte de la machine n'est pas complètement fermée. | Fermer la porte de la machine. |
| La machine ne prélève pas d'eau. | Le robinet est fermé. | Ouvrir le robinet. |
| | Le tuyau d'arrivé d'eau est peut-être déformé. | Contrôler le tuyau d'arrivé d'eau et redresser ce dernier. |
| | Le tuyau d'arrivée d'eau est bouché. | Nettoyer les filtres du tuyau d'arrivée d'eau.(*) |
| | Le filtre de la vanne d'arrivée d'eau est bouché. | Nettoyer les filtres de la vanne d'arrivée d'eau.(*) |
| | La porte de la machine n'est pas complètement fermée. | Fermer la porte de la machine. |
| La machine n'est pas alimentée en eau. | Le tuyau de vidange est bouché ou déformé. | Contrôler le tuyau de vidange, puis nettoyer ou redresser. |
| | Le filtre de la pompe de vidange est bouché. | Nettoyer le filtre de la pompe de vidange.(*) |
| | Le linge est trop tassé dans le tambour. | Répartir le linge dans la machine de manière uniforme. |
| La machine vibre. | Les pieds n'ont pas été ajustés. | Ajuster les pieds.(**) |
| | Les vis de bridage n'ont pas été retirées. | Retirer les vis de bridage montées sur la machine.(**) |
| | Charge minime dans le tambour. | Ceci n'empêchera pas le fonctionnement de la machine. |
| | La machine est surchargée ou le linge n'est pas réparti de manière uniforme. | Ne pas surcharger le tambour.Répartir le linge de manière uniforme dans le tambour. |
| | La machine est installée sur une surface dure. | Ne pas installer le lave-linge sur une surface dure. |
| Une quantité excessive de mousse s'est formée dans le tiroir à produits lessiviels. | Une quantité excessive de lessive a été utilisée. | Appuyer sur la touche Départ/Pause.Pour arrêter la formation de mousse, diluer une cuillère à soupe d'assouplissant dans 1/2 litre d'eau, puis verser dans le tiroir à produits lessiviels.Attendre 5 à 10 minutes, puis appuyer sur la touche Départ/Pause. |
| | Une lessive non adaptée a été utilisée. | Utiliser des lessives pour lave-linge uniquement. |

| DÉFAUT | CAUSE POSSIBLE | DÉPANNAGE |
|---|---|---|
| Le résultat du cycle de lavage n'est pas satisfaisant. | Le linge est trop souillé pour le programme sélectionné. | Utiliser le tableau des programmes pour choisir le programme le mieux adapté. |
| | La quantité de lessive est insuffisante. | Utiliser la quantité de lessive indiquée sur l'emballage. |
| | Le tambour est surchargé. | Vérifier que la capacité maximale pour le programme sélectionné n'ait pas été dépassée. |
| Le résultat du cycle de lavage n'est pas satisfaisant. | Eau dure. | Augmenter la quantité de lessive en suivant les consignes du fabricant. |
| | Le linge est trop tassé dans le tambour. | Veiller à ce que le linge soit réparti de manière uniforme. |
| Dès que la machine est alimentée en eau, des fuites peuvent être observées. | L'extrémité du tuyau de vidange est trop basse par rapport à la machine. | Veiller à ce que le tuyau de vidange soit monté à une hauteur appropriée.(**) . |
| Aucune quantité d'eau ne peut être observée dans le tambour au cours du lavage. | Aucun défaut.L'eau est située dans une partie du tambour non visible. | ..... |
| Le linge présente des résidus de lessive. | Il se peut que les particules de certaines lessives se dissolvant mal soient observées sous forme de points blancs sur le linge. | Effectuer un rinçage supplémentaire ou nettoyer le linge à l'aide d'une brosse après séchage. |
| Le linge présente des points gris. | Le linge présente des traces d'huile, de crème ou d'onguent non traitées. | Utiliser la quantité de lessive indiquée sur l'emballage lors du lavage suivant. |
| Le cycle d'essorage ne fonctionne pas ou démarre plus tard que prévu. | Aucun défaut.Le système de détection antibalourd a été activé. | Le système de détection antibalourd tentera de répartir le linge de manière uniforme.L'opération d'essorage démarrera une fois le linge correctement réparti.Lors du prochain lavage, charger le linge de manière uniforme. |

(*) Se reporter au chapitre relatif à l'entretien et au nettoyage de la machine.

(**) Se reporter au chapitre relatif à l'installation de la machine.

## 10. MESSAGES D'ERREUR ET MESURES À PRENDRE

Le lave-linge est équipé d'un système d'autodiagnostic indiquant le code erreur par le biais des voyants de cycle de lavage. Les codes erreurs les plus courants sont listés dans le tableau ci-dessous.

| CODE DE DÉFAUT | DÉFAUT POSSIBLE | MESURE À PRENDRE |
|---|---|---|
| E01 | La porte de la machine n'est pas fermée correctement. | Fermer correctement la porte jusqu'à entendre un clic.Si la machine continue à indiquer une erreur, éteindre la machine et la débrancher, puis contacter immédiatement le technicien agréé le plus proche. |
| E02 | Il se peut que la pression ou le niveau de l'eau à l'intérieur de la machine soit faible. | Veiller à ce que le robinet soit complètement ouvert.L'alimentation en eau du réseau est peut-être coupée.Si le problème persiste, la machine s'arrêtera automatiquement après un certain temps.Débrancher la machine, fermer le robinet et contacter le technicien agréé le plus proche. |
| E03 | La pompe ou la connexion électrique de la pompe est défectueuse ou le filtre de la pompe de vidange est bouché. | Nettoyer le filtre de la pompe de vidange.Si le problème persiste, contacter le technicien agréé le plus proche.(*) |
| E04 | La machine présente une quantité d'eau excessive. | La machine procédera automatiquement à la vidange.Une fois l'eau vidangée, éteindre la machine et la débrancher.Fermer le robinet et contacter le technicien agréé le plus proche. |

(*) Se reporter au chapitre relatif à l'entretien et au nettoyage de la machine.



52424910

daiko

# دليل الإستعمال

## WU907GX-98K

قبل استخدام هذا الجهاز الكهربائي، اقرأ بعناية التعليمات أدناه، و حافظ على دليل المستخدم للإستعمال في المستقبل. اتباع هذه التعليمات، سيزيد من عمر الجهاز لفترة أطول. احتفظ بهذا الدليل بعناية.

DAIKOMAROC

EXPLOREZ LE MONDE DE DAIKO

**شكرا لاختيار هذا المنتج.**

يحتوي دليل المستخدم هذا على معلومات وتعليمات مهمة تتعلق بالسلامة عند تشغيل الغسالة وصيانتها.

يرجى تخصيص الوقت لقراءة دليل المستخدم هذا قبل استخدام الغسالة والحفاظ على هذا الدليل للرجوع إليه في المستقبل.

| الرمز | النوع | المعنى |
|---|---|---|
|  | **تحذير** | خطر حدوث إصابة خطيرة أو الوفاة |
|  | **خطر الإصابة بصدمة كهربائية** | خطر الجهد الخطير |
|  | **حريق** | تحذير: خطر الحريق/المواد القابلة للاشتعال |
|  | **تنبيه** | خطر الإصابة أو إتلاف الممتلكات |
|  | **مهم/ملاحظة** | تشغيل النظام بشكل صحيح |

## 1. تعليمات السلامة

| | |
|---|---|
| جهد /تردد التشغيل: | (220-240) فولت ~/50هرتز |
| التيار الكلي (أمبير) | 10 |
| ضغط المياه (ميجا باسكال) | 1 ميجا باسكال كحد أقصى/ 0.1 ميجا باسكال كحد أدنى |
| الطاقة الكلية (وات) | 2100 |
| قدرة الغسيل القصوى (الغسيل الجاف) (كجم) | 8 |

- لا تقم بتركيب الغسالة على سجادة أو أي من الأرضيات المشابهة التي قد تعوق تهوية قاعدة الغسالة.
- هذا الجهاز غير مصمَّم للاستخدام من طرف أشخاص من ذوي الاحتياجات الخاصة الجسدية، أو الحسية، أو الذهنية (بما في ذلك الأطفال) أو الذين يفتقرون إلى الخبرة والمعرفة ما لم يتم الإشراف عليهم أو إعطاؤهم تعليمات حول طريقة استخدام الجهاز بمساعدة شخص مسؤول عن سلامتهم.
- يجب أن يبقى الأطفال الذين تقل أعمارهم عن 3 سنوات بعيدًا عن الجهاز ما لم يخضعوا للمراقبة المستمرة.
- اتصل برقم أقرب مركز خدمة معتمد لاستبدال الجهاز إذا كان هناك عطل في سلك الطاقة.
- لا تستخدم سوى خرطوم إدخال المياه الجديد المرفق مع الغسالة عند تركيب وصلات المياه للغسالة. لا تستخدم خراطيم إدخال المياه القديمة أو المستعملة أو التالفة أبدًا.
- يجب ألا يعبث الأطفال بالغسالة. يجب ألا يباشر الأطفال تنظيف الغسالة وصيانتها دون إشراف.

**ملاحظة:** للحصول على نسخة من دليل المستخدم هذا، يرجى التواصل على العنوان التالي: «washingmachine@standardtest. info». في رسالة البريد الإلكتروني التي سترسلها، يرجى تقديم اسم الطراز والرقم التسلسلي (20 رقمًا) الذي يمكنك العثور عليه على باب الغسالة.



**اقرأ دليل المستخدم هذا بعناية.**

**هذه الغسالة مخصصة للاستخدام المنزلي فقط. وسيؤدي استخدامها للأغراض التجارية إلى إلغاء الضمان.**

**تم إعداد هذا الدليل لاستخدامه مع أكثر من طراز، لذلك قد لا تحتوي الغسالة التي اشتريتَها على بعض الميزات الموضحة بداخله. ولهذا السبب، من المهم إيلاء اهتمام خاص لأي أرقام أثناء قراءة دليل التشغيل.**

## 1.1 تحذيرات السلامة العامة

- درجة الحرارة المحيطة اللازمة لتشغيل الغسالة هي 25-15 درجة مئوية.
- وعندما تكون درجة الحرارة أقل من 0 درجة مئوية، قد تتشقق الخراطيم أو قد لا تعمل البطاقة الإلكترونية جيدًا.
- يرجى التأكد من أن الملابس التي يتم تحميلها في غسالتك خالية من الأجسام الغريبة، مثل الأظافر، والإبر، والولاعات، والنقود المعدنية.
- **عند استخدام الغسالة لأول مرة، يوصى باختيار برنامج غسيل القطن بدرجة حرارة 90 درجة مئوية بدون تحميل ملابس وتعبئة نصف القسم 2 من درج المنظفات بمنظف مناسب.**
- قد تتراكم البقايا على المنظفات ومواد التنعيم المعرَّضة للهواء لفترة طويلة من الزمن. ضع فقط مادة منعِّمة أو منظفًا في الدرج في بداية كل غسلة.
- افصل الغسالة وأوقِف إمداد المياه إذا تُرِكَت الغسالة بدون استخدام لفترة طويلة. ونوصي أيضًا بترك الباب مفتوحًا لمنع تراكم الرطوبة داخل الغسالة.
- قد يُترك بعض الماء في الغسالة كنتيجة لفحوصات الجودة أثناء إنتاج الغسالة في المصنع. ولن يؤثر هذا في تشغيل الغسالة.
- قد تكون مواد تغليف الغسالة خطيرة على الأطفال. فلا تسمح للأطفال بالعبث بمواد التغليف أو الأجزاء الصغيرة من الغسالة.

- احتفظ بمواد التغليف خارج متناول الأطفال، أو تخلَّص منها بطريقة ملائمة.
- استخدم برامج الغسل المسبق فقط لغسل الملابس شديدة الاتساخ.

⚠ لا تفتح أبدًا درج المنظفات أثناء تشغيل الغسالة.

- وفي حالة حدوث عطل، افصل الغسالة عن مصدر التيار الكهربائي وأوقف إمداد المياه. ولا تحاوِل القيام بأي إصلاحات في الغسالة اتصل دائمًا بوكيل خدمة معتمد.
- لا تتجاوز الحمولة القصوى لبرنامج الغسيل الذي اخترته.

⚠ لا تستخدم القوة لفتح الباب أثناء تشغيل الغسالة.

- قد يؤدي غسل الملابس التي تحتوي على الدقيق إلى تلف غسالتك.
- يرجى اتباع تعليمات الشركات المصنعة فيما يتعلق باستخدام مكيف الأقمشة أو أي منتجات مماثلة تنوي استخدامها في غسالتك.
- تأكد من أن باب الغسالة غير مقيد ويمكن فتحه بالكامل.

قم بتركيب الغسالة في مكان يمكن تهويته بالكامل ويفضل أن يكون به تيار هواء مستمر.

**وظيفة فتح الباب في الحالات الطارئة**

عندما تكون الغسالة قيد التشغيل، في حالة حدوث أي انقطاع للتيار الكهربائي أو عند عدم اكتمال البرنامج، سيبقى الباب مقفلاً.

لفتح الباب؛

1. يرجى إيقاف تشغيل الغسالة. انزع قابس الطاقة من مقبس التيار الكهربائي.
2. لتصريف المياه بعد استخدامها في الغسيل، اتبع التعليمات الواردة في تنظيف قسم فلتر المضخة في (*)
3. اسحب مقبض الفتح في الحالات الطارئة لأسفل بمساعدة أداة، وافتح الباب في نفس الوقت.
4. الأبواب، حرّك مقبض الفتح في حالات الطوارئ إلى وضع الفتح بعد إغلاقه مرة أخرى، إذا ظل الباب مغلقًا.



**⚠اقرأ هذه التحذيرات. اتبع النصيحة المقدَّمة لحماية نفسك والآخرين من المخاطر والإصابات القاتلة.**

**خطر الإصابة بحروق**

⚠لا تلمس خرطوم الصرف أو أي ماء مصرَّف أثناء تشغيل الغسالة. تنطوي درجات الحرارة المرتفعة لتشغيل الغسالة على خطر الإصابة بالحروق.

**⚠⚠خطر الوفاة بسبب التيار الكهربائي**

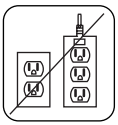

- تجنب توصيل الغسالة بمصدر التيار الكهربائي الرئيسي باستخدام وصلة سلك.

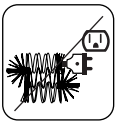

- لا تُدْخِل قابسًا تالفًا في مقبس كهربائي.
- لا تنزع القابس من المقبس عن طريق سحب السلك مطلقًا. وأمسِك بالقابس دائمًا عند نزعه من المقبس.



- لا تلمس سلك/مقبس الكهرباء بيدَين مبلَّلتَين؛ لأن ذلك قد يؤدي إلى حدوث دائرة قصر أو الإصابة بصدمة كهربائية.
- لا تلمس غسالتك إذا كانت يداك أو رجلاك مبللتَين.
- قد يتسبب سلك/قابس الكهرباء التالف في نشوب حريق أو قد يعرضك لصدمة كهربائية. عندما يتلف سلك/قابس الكهرباء، يجب استبداله بواسطة موظفِين مؤهلِين فقط.

**⚠خطر تدفق الماء لخارج الغسالة**

- تحقَّقْ من سرعة تدفق الماء قبل وضع خرطوم الصرف في الحوض.
- واتَّخِذ التدابير اللازمة لمنع انزلاق الخرطوم.
- قد يؤدي تدفق الماء إلى إزالة الخرطوم إذا لم يُثبَّت جيدًا. تأكد من أن سدادة منع التسرب في حوضك لا تسد فتحة التوصيل.

**⚠خطر نشوب حريق**

- لا تخزن سوائل قابلة للاشتعال بالقرب من الغسالة.
- قد يسبب محتوى الكبريت في مزيلات الطلاء التآكل. لا تستخدم أبدًا مواد إزالة الطلاء في غسالتك.
- ولا تستخدم أبدًا المنتجات التي تحتوي على مذيبات في غسالتك.

- يرجى التأكد من أن الملابس التي يتم تحميلها في غسالتك خالية من الأجسام الغريبة، مثل الأظافر، والإبر، والولاعات، والنقود المعدنية.

**خطر الحريق والانفجار**

**⚠خطر السقوط والإصابة**

- لا تصعد فوق الغسالة.
- تأكد من أن الخراطيم والكبلات لا تنطوي على خطر السقوط.
- لا تقم بتشغيل الغسالة وهي مقلوبة رأسًا على عقب أو مقلوبة على جانبها.
- لا ترفع غسالتك من الباب أو من درج المنظفات.



**⚠يجب أن يحمل الغسالة شخصان على الأقل.**

**⚠سلامة الأطفال**

- لا تترك الأطفال بالقرب من الغسالة دون مراقبة. قد يحشر الأطفال أنفسهم بداخل الغسالة؛ مما يؤدي إلى خطر الوفاة.
- لا تسمح للأطفال بلمس الباب الزجاجي أثناء التشغيل. حيث يصبح السطح حارًّا جدًّا، وقد يتسبب في ضرر للجلد.
- احتفظ بمواد التغليف بعيدًا عن متناول الأطفال.



- قد يحدث تسمم وتهيج إذا ابتُلِعَت مواد التنظيف أو لامست الجلد والعينين. احرص على إبقاء مواد التنظيف بعيدًا عن متناول الأطفال.

## 1.2 أثناء الاستخدام

- احرص على إبقاء الحيوانات الأليفة بعيدًا عن الغسالة.
- يرجى التحقق من مواد تغليف الغسالة قبل التركيب والسطح الخارجي للغسالة بمجرد إزالة مواد التغليف. لا تقم بتشغيل الغسالة إذا بدا بها تلف أو إذا وجدت مواد التغليف مفتوحة مسبقًا.
- يجب ألا يتم تركيب الغسالة إلا بواسطة وكيل خدمة معتمد. وقد يؤدي تركيب الغسالة بواسطة أي شخص آخر خلاف الوكيل المعتمد إلى إلغاء الضمان.
- يمكن للأطفال من سن 8 أعوام فأكثر استخدام هذا الجهاز، ويمكن أيضًا للأشخاص من ذوي الاحتياجات الخاصة، الجسدية أو الحسية أو الذهنية

أو الذين يفتقرون إلى الخبرة والمعرفة، استخدام الجهاز إذا تم الإشراف عليهم أو إعطاؤهم تعليمات حول طريقة استخدام الجهاز بطريقة آمنة وحول فهم المخاطر المصاحبة. يجب ألا يعبث الأطفال بالغسالة. يجب ألا يباشر الأطفال تنظيف الغسالة وصيانتها دون إشراف.

- لا تستخدم الغسالة إلا مع الملابس المصنفة على أنها مناسبة للغسيل من قِبَل الشركة المصنِّعة.
- **قبل تشغيل الغسالة، قم بإزالة مسامير النقل الأربعة والفواصل المطاطية من الجزء الخلفي من الغسالة. في حالة عدم إزالة البراغي، فقد يتسبب ذلك في حدوث اهتزازات شديدة وضوضاء وعطل في الغسالة وقد يؤدي إلى إلغاء الضمان.**
- لا يغطي ضمان الغسالة الأضرار الناتجة عن عوامل خارجية، مثل الحريق، والفيضانات، ومصادر الضرر الأخرى.
- من فضلك لا تتخلص من دليل المستخدم هذا؛ واحتفظ به للرجوع إليه في المستقبل وإعطائه للمالك التالي.

**ملاحظة:** قد تختلف مواصفات الغسالة وفقًا للمنتج الذي تم شراؤه.

## 1.3 مواد التغليف والبيئة

### إزالة مواد التغليف

تحمي مواد التغليف الغسالة من أي ضرر قد يحدث أثناء النقل. مواد التغليف آمنة على البيئة؛ لأنها قابلة لإعادة التدوير. إن استخدام المواد المعاد تدويرها يقلل من استهلاك المواد الخام ويحد من إنتاج النفايات.

## 1.4 معلومات التوفير

بعض المعلومات المهمة لتحقيق الاستخدام الأكثر كفاءة للغسالة:

- لا تتجاوز الحمولة القصوى لبرنامج الغسيل الذي اخترته. سيسمح هذا بتشغيل الغسالة في وضع توفير الطاقة.
- لا تستخدم ميزة الغسيل المسبق للغسيل ذي الاتساخات البسيطة. سيساعدك هذا على توفير كمية الكهرباء والماء المستهلكة.

**إعلان الموافقة الأوروبية**

نعلن أن منتجاتنا موافقة للتوجيهات والقرارات واللوائح الأوروبية السارية والمتطلبات المذكورة في المعايير المشار إليها.

**التخلص من غسالتك**

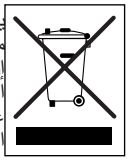

يشير الرمز الموجود على المنتج أو على عبوة التغليف إلى أن هذا المنتج لا يجوز التعامل معه كنفايات منزلية. وبدلاً من ذلك، يتم تسليمه إلى نقطة التجميع السارية لإعادة تدوير المعدات الكهربائية والإلكترونية. إن ضمان التخلص من هذا المنتج بشكل صحيح، سوف يساعدك على منع حدوث عواقب سلبية محتملة على البيئة وصحة الإنسان، والتي يمكن أن تحدث بسبب التعامل مع هذا المنتج بطريقة غير ملائمة. وللحصول على معلومات أكثر دقة عن إعادة تدوير هذا المنتج، يرجى الاتصال بالمكتب المحلي في المدينة، أو خدمة التخلص من النفايات المنزلية، أو المتجر الذي اشتريتَ منه المنتج.

## 2. المواصفات الفنية

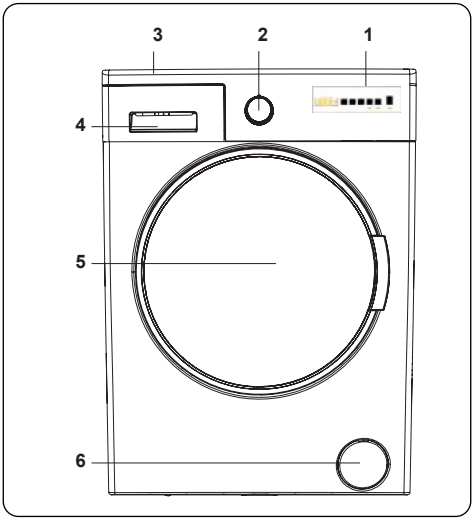


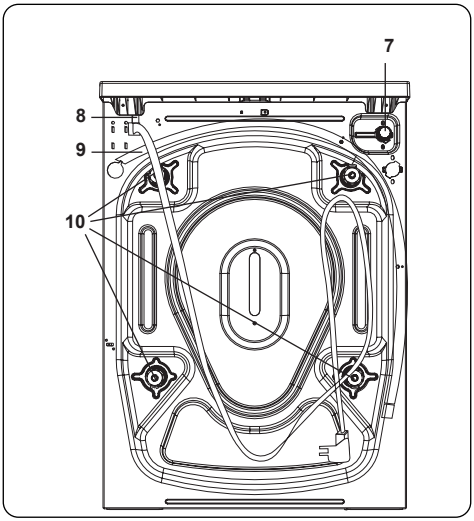


### 2.1 المظهر العام

1. شاشة إلكترونية
2. قرص اختيار البرامج
3. درج علوي
4. درج المنظف
5. أسطوانة
6. غطاء فلتر المضخة
7. صمام دخول الماء
8. كبل توصيل الطاقة الكهربائية
9. خرطوم الصرف
10. مسامير النقل

### 2.2 المواصفات الفنية

| | |
|---|---|
| جهد التشغيل/ التردد (فولت/ هرتز) | (-220 240) فولت ~/50هرتز |
| التيار الكلي (أمبير) | 10 |
| ضغط المياه (ميجا باسكال) | الحد الأقصى: 1 ميجا باسكال<br>الحد الأدنى: 0.1 ميجا باسكال |
| الطاقة الكلية (وات) | 2100 |
| الحد الأقصى لسعة الغسيل الجاف (كجم) | 8 |
| سرعة الدوران في حالة العصر (لفة/الدقيقة) | 1000 |
| رقم البرنامج | 15 |
| الأبعاد (مم)<br>الارتفاع<br>العرض<br>العمق | <br>845<br>596<br>527 |

## 3. التركيب

### 3.1 إزالة مسامير النقل

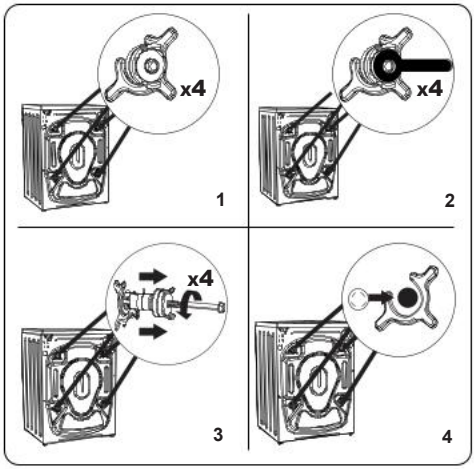


1. قبل تشغيل الغسالة، قم بإزالة مسامير النقل الأربعة والفواصل المطاطية من الجزء الخلفي من الغسالة. في حالة عدم إزالة المسامير، قد تسبب اهتزازات شديدة وضوضاء وعطلاً في الغسالة، وقد يؤدي ذلك إلى إلغاء الضمان.
2. قم بفك مسامير النقل بإدارتها عكس اتجاه دورن عقارب الساعة باستخدام مفتاح بحجم مناسب.
3. انزع مسامير النقل بسحبها باستقامة.
4. قم بتركيب أغطية القفل البلاستيكي المرفقة في حقيبة الملحقات في الفجوات التي خلّفتْها إزالة مسامير النقل. يجب تخزين مسامير النقل لاستخدامها في المستقبل.

**ملاحظة:** قم بإزالة مسامير النقل قبل استخدام الجهاز لأول مرة. لا يغطي الضمان الأعطال الناتجة عن تشغيل الماكينة بدون إزالة مسامير النقل.

### 3.2 ضبط الأقدام/ضبط الدعامات القابلة للضبط

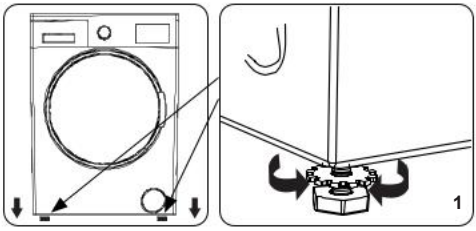


1. لا تقم بتثبيت الجهاز على سطح (مثل السجاد) الذي يمنع تهوية قاعدة الغسالة.
- لضمان تشغيل خالٍ من الضوضاء والاهتزاز للغسالة، قم بتثبيتها على سطح ثابت.
- يمكنك تسوية الغسالة باستخدام الأقدام القابلة للضبط.
- قم بفك صامولة القفل البلاستيكية.

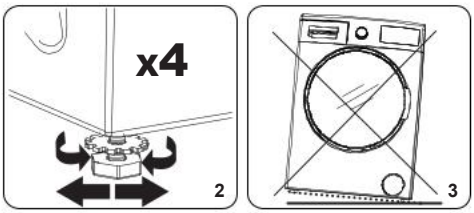


2. لزيادة ارتفاع الغسالة، قم بتدوير القدمَين في اتجاه دوران عقارب الساعة. لخفض ارتفاع الغسالة، قم بإدارة القدمَين عكس اتجاه دوران عقارب الساعة.
- بمجرد أن تصبح الغسالة مستوية، أحكم الربط على صواميل القفل عن طريق إدارتها في اتجاه عقارب الساعة.
3. لا تقم أبدًا بإدخال الورق المقوى أو الخشب أو أي مواد أخرى مماثلة أسفل الغسالة لتسويتها.
- عند تنظيف الأرضية التي تضع عليها الغسالة، توخَّ الحرص كي لا تضيّع استواء الغسالة.

### 3.3 التوصيل الكهربائي

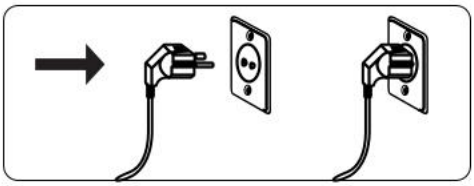

- تحتاج الغسالة إلى مصدر تيار كهربائي بجهد 220-240 فول وتردد 50هرتز.
- يتوفر سلك التيار الرئيسي للغسالة مزوَّدًا بمقبس مؤرض. يجب دائمًا إدخال قابس سلك التيار الرئيسي في مقبس توصيل شدة التيار به 10 أمبير.
- إذا لم يكن لديك مقبس ومنهصر مناسبان ومتوافقان مع هذا، فيرجى التأكد من أن يتم التوصيل الكهربائي بواسطة كهربائي مؤهل.
- ونحن لا نتحمل المسؤولية عن الأضرار التي تحدث نتيجة لاستخدام المعدات غير المؤرضة.

**ملاحظة:** سيؤدي تشغيل الغسالة بجهد منخفض إلى تقليل العمر الافتراضي للغسالة وتقييد أدائها.

### 3.4 توصيل خرطوم مدخل المياه

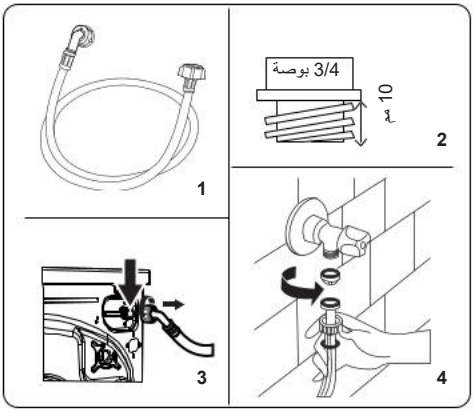


1. قد تكون للغسالة إما وصلة دخول مياه مفردة (للمياه الباردة) أو وصلة مزدوجة لدخول المياه (للمياه الساخنة والباردة) وفقًا لمواصفات الغسالة. يجب ربط الخرطوم ذي الطرف الأبيض بمدخل الماء البارد، وربط الخرطوم ذي الطرف الأحمر بمدخل الماء الساخن (إن وجد).

- لمنع تسرب المياه في الوصلات، يتم توفير إما صامولة واحدة أو صامولتَين (حسب مواصفات الغسالة) في العبوة مع الخرطوم. قم بتركيب هاتَين الصامولتَين بطرف (طرفَي) خرطوم مدخل المياه المتصل بمصدر إمداد المياه.

2. قم بتوصيل خراطيم مدخل المياه الجديدة بصنبور محزز مقاس ¾ بوصة.

- قم بتوصيل الطرف ذي اللون الأبيض لخرطوم مدخل المياه بصمام مدخل الماء الأبيض على الجانب الخلفي من الغسالة، وقم بتوصيل الطرف ذي اللون الأحمر بالخرطوم بصمام مدخل الماء الأحمر (إن وجد).

- أحكِم ربط التوصيلات بيدك. إذا ساروك أي شك، فاستشر سباكًا مؤهلاً.

- يسمح تدفق المياه بضغط 0. 1-1 ميجا باسكال للغسالة بالعمل بكفاءة مثالية (يعني الضغط 0. 1 ميجا باسكال أن أكثر من 8 لترات من الماء في الدقيقة سوف تتدفق عبر صنبور مفتوح بالكامل).

3. وبمجرد الانتهاء من ربط جميع التوصيلات، افتح صنبور إمداد المياه بعناية وتحقق من وجود تسربات.

4. تأكد من أن خراطيم مدخل المياه الجديدة غير محشورة، أو متشابكة، أو ملتوية، أو مطوية، أو معصورة.

- إذا كانت الغسالة بها وصلة دخول الماء الساخن، فيجب ألا تزيد درجة حرارة الماء الساخن عن 70 درجة مئوية.

**ملاحظة:** يجب ألا يتم توصيل الغسالة بمصدر المياه إلا باستخدام خرطوم إمداد الماء المرفق مع الغسالة. يجب ألا يُعاد استخدام الخراطيم القديمة.

### 3.5 وصلة تصريف الماء

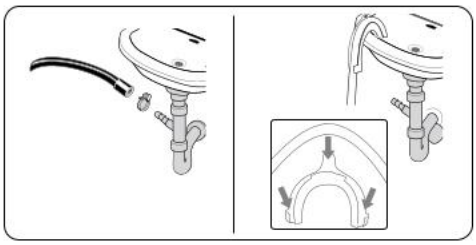

- قم بتوصيل خرطوم تصريف المياه بالأنبوب الجانبي أو بمرفق منفذ حوض منزلي باستخدام معدات إضافية.

- لا تحاول أبدا تمديد خرطوم تصريف المياه.

- لا تضع خرطوم تصريف المياه للغسالة في حاوية أو دلو أو حوض استحمام.

- تأكد من أن خرطوم تصريف المياه ليس مثنيًا، أو مضغوطًا، أو معصورًا، أو مسحوبًا.

- يجب تركيب خرطوم تصريف المياه على ارتفاع 100 سم كحد أقصى من الأرض.

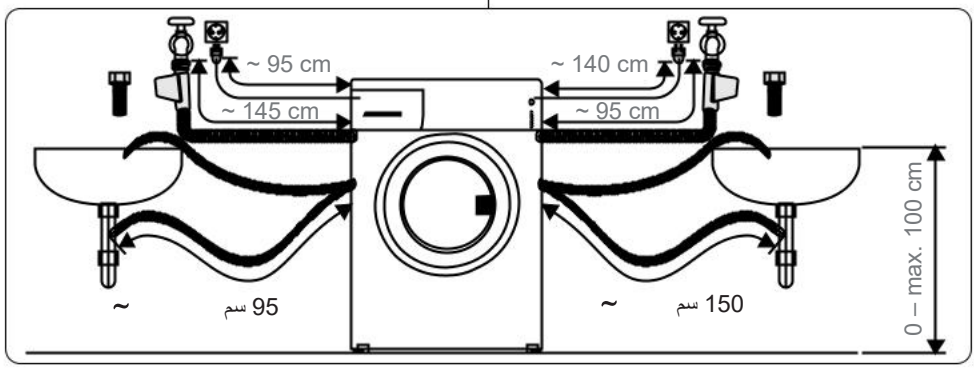

## 4. نظرة عامة على لوحة التحكم

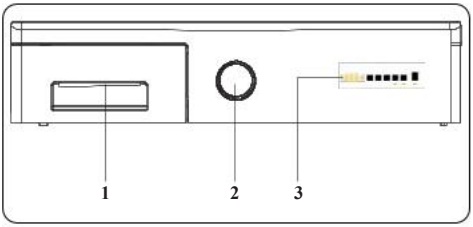


1. درج المنظف
2. قرص اختيار البرامج
3. شاشة إلكترونية

### 4.1 درج المنظف

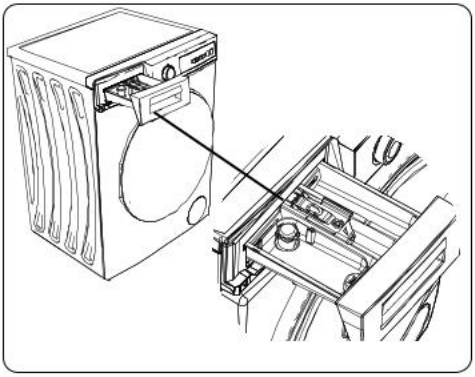

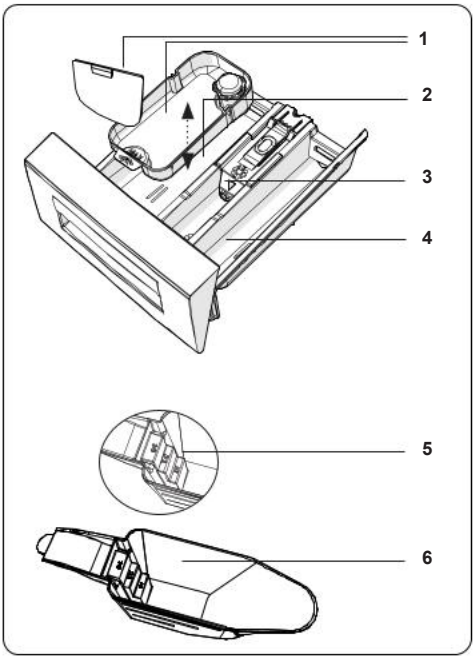


1. ملحقات المنظفات السائلة
2. صندوق منظف الغسيل الرئيسي
3. صندوق منعّم الملابس
4. صندوق منظف الغسيل المسبق
5. مستويات المنظفات المسحوقة
6. ملعقة المنظفات المسحوقة (*)

(*) قد تختلف المواصفات وفقًا للغسالة التي تم شراؤها.

### 4.2 الأقسام

**صندوق منظف الغسيل الرئيسي**

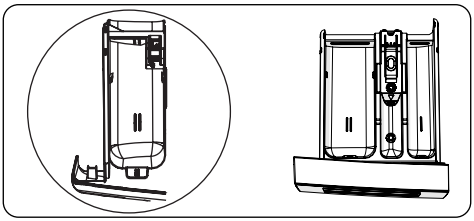

هذا الصندوق مخصص للمنظفات السائلة، أو المسحوقة، أو منظفات الترسبات الكلسية. سيتم توفير لوحة تحديد مستوى المنظف السائل داخل الغسالة.(*)

**صندوق منعّم الأقمشة والنشا والمنظفات:**

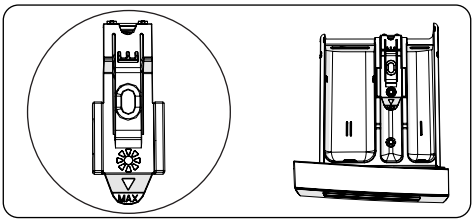


هذا الصندوق مخصص لمنعمات أو مكيفات الأقمشة أو النشا. اتبع التعليمات الموضحة على العبوة. إذا تركت بقايا لمنعمات الأقمشة بعد الاستخدام، فحاول تمييعها أو استخدام منعم أقمشة سائل.

**صندوق منظف الغسيل المسبق:**

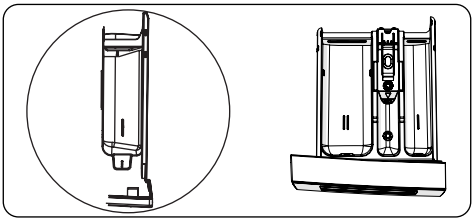

يجب ألا تستخدم هذا الصندوق إلا عند اختيار ميزة الغسيل المسبق.

نوصي بألا تستخدم ميزة الغسيل المسبق إلا لغسل الملابس شديدة الاتساخ.

(*) قد تختلف المواصفات وفقًا للغسالة التي تم شراؤها.

### 4.3 قرص اختيار برامج الغسيل

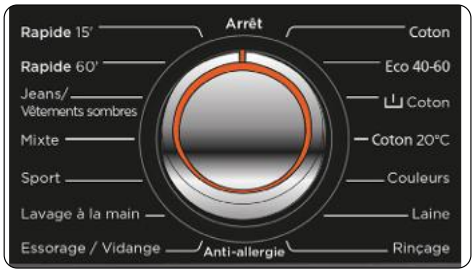


- لتحديد برنامج الغسيل المطلوب، قم بإدارة قرص تحديد البرامج إما في اتجاه عقارب الساعة أو عكس عقارب الساعة حتى تشير العلامة الموجودة في قرص تحديد البرامج إلى البرنامج المحدد.
- تأكد من ضبط قرص تحديد البرامج بدقة على البرنامج الذي تريده.

### 4.4 شاشة إلكترونية

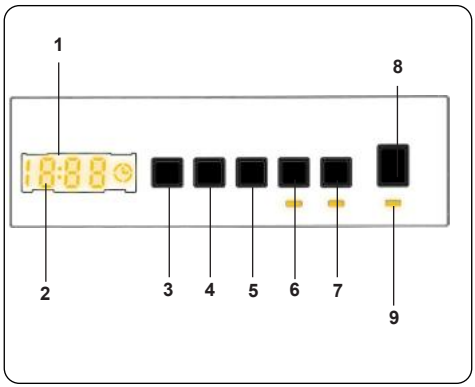


1. شاشة إلكترونية
2. شاشة رقمية
3. زر ضبط درجة حرارة الماء
4. زر ضبط سرعة اللفات في الدقيقة
5. وظيفة بدء التشغيل المتأخر الإضافية
6. زر الوظيفة الإضافية 1
7. زر الوظيفة الإضافية 2
8. زر البدء/الإيقاف المؤقت
9. زر البدء/الإيقاف المؤقت

تَعرض لوحة الشاشة مؤقت تأخير الغسيل (إذا تم ضبطه)، واختيار درجة الحرارة، وسرعة العصروأي وظائف إضافية محددة. تَعرض لوحة الشاشة "انتهى البرنامج"عند اكتمال البرنامج المحدد. وتَعرض لوحة الشاشة أيضًا إشارة إذا حدث خلل في الغسالة.

## 5. استخدام الغسالة

### 5.1 تحضير الغسيل

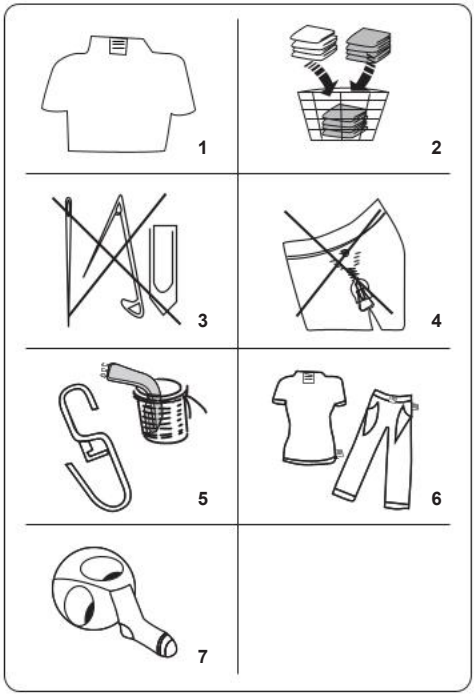


1. اتبع التعليمات الواردة في ملصقات الرعاية للملابس.
- افصل الغسيل حسب نوعه (قطن، ألياف صناعية، حساس، صوف، إلخ) ودرجة حرارة الغسيل (بارد، 30 درجة، 40 درجة، 60 درجة، 90 درجة) ومستوى الاتساخ (متسخ قليلاً، متسخ بعض الشيء، متسخ للغاية).
2. لا تغسل الملابس الملونة والأبيض سويًا.
- قد تحتوي المنسوجات السوداء على صبغة زائدة، ويجب غسلها بشكل منفصل عدة مرات.
3. تأكد من عدم وجود مواد معدنية على الغسيل أو في الجيوب. وإذا وجدت، فقم بإزالتها.

**تنبيه:** لا يغطي الضمان أي أعطال تحدث بسبب مواد غريبة عن الغسالة تُلحِق الضرر بالغسالة.

4. أغلق السحاب (السوستة) وقم بتوصيل أي خطافات وعيون.
5. قم بإزالة الخطافات المعدنية أو البلاستيكية للستائر أو ضعها في شبكة الغسيل أو كيس الغسيل.
6. اقلب المنسوجات مثل السراويل والملابس المنسوجة بطريقة التريكو، والقمصان قصيرة الأكمام، والقمصان الثقيلة.
7. اغسل الجوارب والمناديل وغيرها من الأشياء الصغيرة في شبكة الغسيل.

| | | |
|---|---|---|
| غسيل عادي | يُمنع استخدام المبيضات | يمكن استخدام المبيضات |
| ممنوع الكي | درجة حرارة الكي القصوى 200 درجة مئوية | درجة حرارة الكي القصوى 150 درجة مئوية |
| يجفف وهو مفرود على سطح | لا يُسمح بالتنظيف الجاف | يمكن غسله بالتنظيف الجاف |
| يُمنع التجفيف في حوض التجفيف | يجب تعليق الغسيل لكي يجف | جفاف بالتعليق |
| (A) رباعي كلور الإيثيلين، R11 ,R113 زيت الغاز | (P) رباعي كلور الإيثيلين، R11،R13، النفط | (F) يسمح بالتنظيف الجاف بزيت الغاز والكحول النقي ومادة R113 |

### 5.2 وضع الغسيل في الغسالة

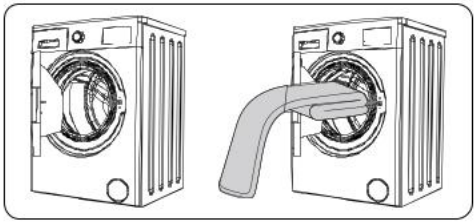

- افتح باب الغسالة.
- قم بتوزيع الغسيل بالتساوي في الغسالة.

**ملاحظة:** احرص على عدم تجاوز الحمولة القصوى للأسطوانة؛ لأن هذا سيؤدي إلى نتائج غسيل منخفضة ويؤدي إلى تجعُّد الغسيل. ارجع إلى جداول برامج الغسيل للحصول على معلومات حول سعات التحميل.

يوضح الجدول التالي الأوزان التقريبية لعناصر الغسيل المعتادة:

| نوع الغسيل | الوزن(جم) |
|---|---|
| منشفة | 200 |
| كتان | 500 |
| روب حمام | 1200 |
| لحاف | 700 |
| غطاء وسادة | 200 |
| قطعة ملابس داخلية | 100 |
| فرش منضدة | 250 |

- قم بتحميل كل قطعة غسيل على حدة.
- تأكد من عدم حشر أي قطع غسيل بين مانع التسرب المطاطي والباب.
- ادفع الباب بلطف حتى تسمع نقرة إغلاقه.

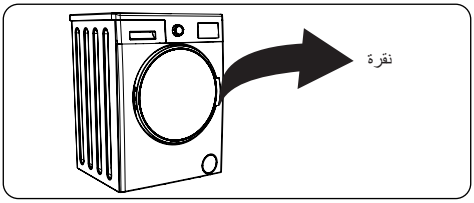


- تأكد من أن الباب مغلق تمامًا، وإلا فلن يبدأ تشغيل برنامج الغسيل.

### 5.3 إضافة المنظفات بالغسالة

تعتمد كمية المنظفات التي ستحتاج إلى وضعها في الغسالة على المعايير التالية:

- إذا كانت ملابسك متسخة قليلاً، فلا تستخدم ميزة الغسيل المسبق. ضع كمية قليلة من المنظف (كما هو محدَّد من قِبَل الشركة المصنعة) في الصندوق الثاني من درج المنظفات.
- إذا كانت ملابسك متسخة جدًّا، فاختر برنامج غسيل مع ميزة الغسيل المسبق وضع ¼ كمية المنظف المطلوب استخدامه في الصندوق 1 من درج المنظفات، وضع الباقي في الدرج 2.
- استخدم المنظفات المنتجة للاستخدام في الغسالات الأوتوماتيكية. اتبع تعليمات الشركة المصنعة بشأن كمية المنظفات المستخدمة.
- في المناطق التي تكون فيها المياه عسرة، سيلزم المزيد من المنظفات.
- ستزداد كمية المنظفات المطلوبة مع زيادة حمولات الغسيل.
- ضع منعّم الغسيل في الصندوق الأوسط من درج المنظفات. لا تتجاوز مستوى MAX (الحد الأقصى).
- قد يتسبب منعّم الغسيل في انسداد الدرج ويجب تخفيفه بالماء.
- يمكن استخدام المنظفات السائلة في جميع البرامج التي لا تُستخدم معها ميزة الغسيل المسبق. للقيام بذلك، قم بتحريك لوح توضيح مستوى المنظف السائل (*) إلى الأدلة الموجودة في الصندوق الثاني من درج المنظفات. استخدم الخطوط الموجودة على الدرج كدليل لملء الصندوق إلى المستوى المطلوب.

(*) قد تختلف المواصفات وفقًا للغسالة التي تم شراؤها.

### 5.4 تشغيل الغسال.

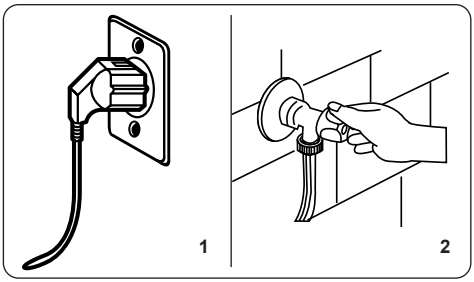


1. قم بتوصيل الغسالة بالتيار الكهربائي.
2. افتح مصدر إمداد المياه.

- افتح باب الغسالة.
- قم بتوزيع الغسيل بالتساوي في الغسالة، وقم بتوزيع الغسيل بالتساوي في الغسالة.
- ادفع الباب بلطف حتى تسمع نقرة إغلاقه.

### 5.5 اختيار برنامج غسيل

استخدم جداول البرامج لتحديد البرنامج الأنسب لغسيل الملابس.

### 5.6 نظام اكتشاف نصف الحمولة

تتميز الغسالة بنظام اكتشاف نصف الحمولة.

فإذا وضعتَ أقل من نصف الحمولة القصوى للغسيل في الغسالة، فستقوم تلقائيًّا بتعيين وظيفة نصف الحمولة، بغض النظر عن البرنامج الذي قمتَ بتحديده. وهذا يعني أن البرنامج المحدد سيستغرق وقتًا أقل لإتمامه، وسيستهلك مقدارًا أقل من المياه والطاقة.

(*) يتوقف على طراز الغسالة

### 5.7 الوظائف الإضافية

#### 1. تحديد درجات الحرارة

استخدم زر ضبط درجة حرارة ماء الغسيل لتغيير درجة حرارة مياه الغسيل المبرمجة تلقائيًا.

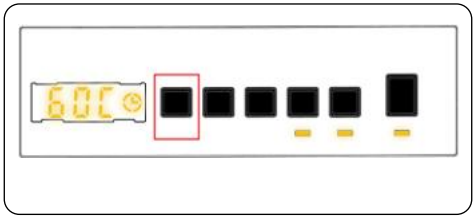

عند تحديد برنامج، يتم تحديد درجة الحرارة القصوى لهذا البرنامج تلقائيًا. لضبط درجة الحرارة، اضغط على زر ضبط درجة حرارة الماء حتى تُعرض درجة الحرارة المطلوبة على الشاشة الرقمية.

يمكنك خفض درجة حرارة الغسالة تدريجيًا بين درجة حرارة مياه الغسيل القصوى لبرنامج الغسيل المحدد والغسيل البارد (-درجة مئوية) بالضغط على زر ضبط درجة الحرارة.

#### 2. تحديد سرعة العصر

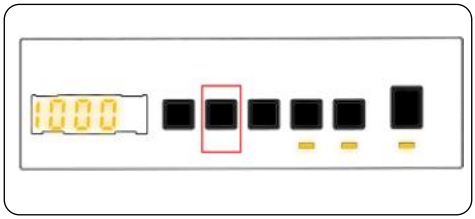

عند تحديد برنامج، يتم تحديد سرعة العصر القصوى لهذا البرنامج تلقائيًا.

لضبط سرعة العصر بين سرعة العصر القصوى وخيار إلغاء العصر (---)، اضغط على زر سرعة العصر حتى يتم عرض السرعة المطلوبة.

إذا تجاوزتَ سرعة العصر التي تريد ضبطها، فاستمر في الضغط على زر ضبط سرعة العصر حتى يتم عرض سرعة العصر المطلوبة مرة أخرى.

#### 3. مؤقت التشغيل المتأخر(*)

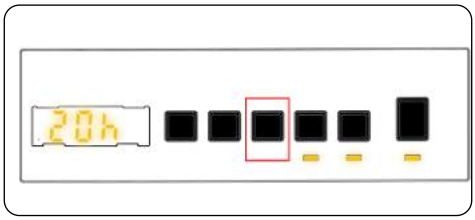

يمكنك استخدام هذه الوظيفة الإضافية لتأخير وقت بدء دورة الغسيل من ساعة واحدة إلى

23 ساعة.

لاستخدام وظيفة التأخير:

- اضغط على مفتاح التأخير مرة واحدة.
- سيضيء 01 ساعة. ⏲ على الشاشة الإلكترونية.
- اضغط على مفتاح التأخير حتى تصل إلى الوقت الذي تريد أن تبدأ الغسالة دورة الغسل بعده.
- إذا تجاوزتَ وقت التأخير الذي ترغب في تعيينه، يمكنك الاستمرار في الضغط على مفتاح التأخير حتى تصل إلى هذا الوقت مرة أخرى.
- لاستخدام وظيفة تأخير الوقت، تحتاج إلى الضغط على مفتاح بدء التشغيل/إيقاف التشغيل مؤقتًا لبدء تشغيل الغسالة.
- إذا أردت إلغاء وظيفة التأخير:
- إذا ضغطتَ على مفتاح بدء التشغيل/إيقاف التشغيل مؤقتًا لبدء تشغيل الغسالة، فما عليك سوى الضغط على مفتاح التأخير مرة واحدة ⏲. ستنطفئ الإضاءة على الشاشة الإلكترونية،
- إذا لم تضغط على مفتاح البدء/الإيقاف المؤقت، فاضغط على مفتاح التأخير باستمرار حتى تنطفئ إضاءة ⏲ على الشاشة الإلكترونية. سوف تنطفئ ⏲على الشاشة الإلكترونية.

**ملاحظة**: في حالة رغبتك في تحديد ميزة الوظيفة المساعدة، إذا لم يتم تشغيل مصباح LED للوظيفة المساعدة، فهذا يعني أنه لا يتم استخدام هذه الميزة في برنامج الغسيل الذي قمت بتحديده.

### 4. المضاد للحساسية (*)



زر الوظيفة المساعدة 4 أو 5 مضاد للحساسية

يمكنك إضافة عملية شطف إضافية للغسيل باستخدام هذه الوظيفة الإضافية. سوف تجري الغسالة جميع خطوات الشطف بماء ساخن. نوصي بهذا الإعداد للملابس التي يتم ارتداؤها على البشرة الحساسة، وملابس الأطفال، والملابس الداخلية.

لتحديد هذه الوظيفة، اضغط على الزر Antiallergic (مضاد للحساسية) عندما يتم عرض الرمز.

### 5. الكي السهل(*)



زر الوظيفة المساعدة 4 أو 5 الكي السهل

يؤدي استخدام هذه الوظيفة إلى الحد من تجعد الغسيل في نهاية برنامج الغسيل المحدد.

لتحديد هذه الوظيفة، اضغط على الزر Easy ironing (الكي السهل) عندما يتم عرض الرمز .

### 6. الغسل المسبق (*)



زر الوظيفة المساعدة 4 أو 5 الغسل المسبق

تسمح لك هذه الوظيفة الإضافية بغسل الغسيل شديد الاتساخ مسبقًا قبل تنفيذ برنامج الغسيل الرئيسي. عند استخدام هذه الوظيفة، ضع المنظف في الصندوق الأمامي لدرج المنظفات.

لتحديد هذه الوظيفة، اضغط على الزرPre-wash (الغسل المسبق) عندما يتم عرض الرمز .

### 7. الشطف الإضافي (*)

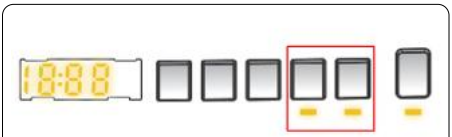

زر الوظيفة المساعدة 4 أو 5 الشطف الإضافي

يمكنك إضافة عملية شطف إضافية في نهاية برنامج الغسيل المحدد باستخدام هذه الوظيفة الإضافية. لتحديد هذه الوظيفة، اضغط على الزر Extra rinse (الشطف الإضافي) عندما يتم عرض الرمز .

### 8. الغسل السريع(*)



زر الوظيفة المساعدة 4 أو 5 الغسل السريع

يمكنك غسل الغسيل في وقت أقصر باستخدام مقدار أقل من الطاقة والماء عن طريق اختيار هذه الوظيفة الإضافية.

لا نوصي باستخدام هذا الخيار إلا إذا كنت تغسل أقل من نصف الحد الأقصى للحمل الجاف للبرنامج المحدد.

لتحديد هذه الوظيفة، اضغط على الزر Rapid wash (الغسل السريع) عندما يتم عرض الرمز .

**ملاحظة:** إذا وضعت أقل من نصف الحمولة القصوى للغسيل في الغسالة، فستقوم تلقائيًا بتعيين وظيفة نصف الحمولة، بغض النظر عن البرنامج الذي قمت بتحديده. وهذا يعني أن البرنامج المحدد سيستغرق وقتًا أقل لإتمامه، وسيستهلك مقدارًا أقل من المياه والطاقة. عندما تكتشف الغسالة نصف الحمولة، سيتم عرض الرمز تلقائيًا.

(*) يتوقف على طراز الغسالة

### 9. بدون عصر (*)

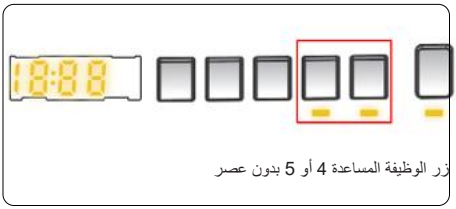

زر الوظيفة المساعدة 4 أو 5 بدون عصر

إذا كنت لا تريد عصر الغسيل، فيمكنك استخدام هذه الوظيفة المساعدة. يمكنك تنشيط البرنامج بالضغط على زر إلغاء العصر الموجود على لوحة العرض عندما يضيء الرمز .

### 10. الغسل بالماء البارد (*)



زر الوظيفة المساعدة 4 أو 5 الغسل بالماء البارد

يمكنك استخدام هذه الوظيفة المساعدة عندما تريد الغسل بالماء البارد (ماء الصنبور). يمكنك تنشيط البرنامج بالضغط على زر إلغاء الغسل بالماء البارد على لوحة العرض عندما يضيء الرمز .

(*) قد تختلف مواصفات الغسالة وفقًا للمنتج الذي تم شراؤه.

### زر البدء/الإيقاف المؤقت

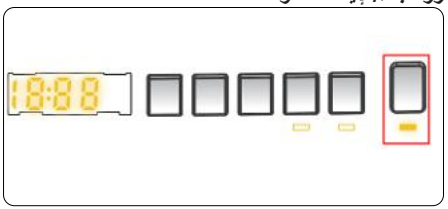

عن طريق الضغط على زر البدء/الإيقاف المؤقت، يمكنك بدء تشغيل البرنامج الذي قمتَ بتحديده أو تعليق تشغيل البرنامج. إذا قمتَ بتحويل الجهاز إلى وضع الاستعداد، فسوف يومض مصباح البدء/الإيقاف المؤقت على الشاشة الإلكترونية.

### 5.8 القفل ضد عبث الأطفال

تسمح لك وظيفة القفل ضد عبث الأطفال بقفل الأزرار بحيث لا يمكن تغيير دورة الغسل التي اخترتها عن غير قصد.

لتنشيط وظيفة القفل ضد عبث الأطفال، اضغط مع الاستمرار على الزر 4 و5 في وقت واحد لمدة 3 ثوانٍ على الأقل. سيومض "CL" على الشاشة الإلكترونية لمدة ثانيتَين عند تنشيط وظيفة القفل ضد عبث الأطفال.

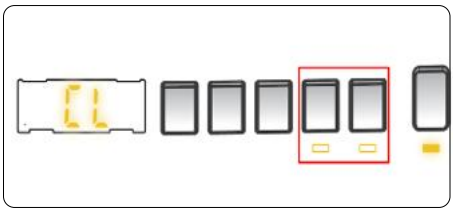

في حالة الضغط على أي زر أو تغيير البرنامج المحدد بواسطة قرص تحديد البرامج أثناء تنشيط وظيفة القفل ضد عبث الأطفال، سيومض رمز "CL" على الشاشة الإلكترونية لمدة ثانيتَين.

إذا كانت وظيفة القفل ضد عبث الأطفال نشطة وهناك برنامج قيد التشغيل، عند إدارة قرص تحديد البرامج إلى وضع CANCEL (الإلغاء) واختيار برنامج آخر، سيتم استكمال البرنامج المحدد مسبقًا من النقطة التي توقف عندها.

لإلغاء تنشيط وظيفة القفل ضد عبث الأطفال، اضغط مع الاستمرار على الزر 4 و5 في وقت واحد لمدة 3 ثوانٍ على الأقل حتى يختفي الرمز "CL" من الشاشة الإلكترونية.

### 5.9 إلغاء البرنامج

**لإلغاء برنامج قيد التشغيل في أي وقت:**

1. قم بإدارة قرص تحديد البرامج إلى وضع "STOP" (الإيقاف).
2. ستوقف الغسالة عملية الغسيل وسيتم إلغاء البرنامج.
3. قم بإدارة قرص تحديد البرامج إلى أي برنامج آخر لتصريف الماء من الغسالة.
4. ستنفّذ الغسالة عملية التصريف اللازمة وتلغي البرنامج.
5. يمكنك الآن تحديد برنامج جديد وتشغيله.

### 5.10 نهاية البرنامج

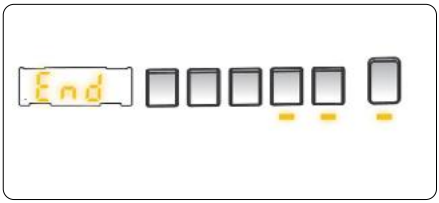


ستتوقف الغسالة من تلقاء نفسها بمجرد انتهاء البرنامج المحدد.

- ستظهر "" (نهاية برنامج الغسيل) على الشاشة الإلكترونية.
- يمكنك فتح باب الغسالة وإزالة الغسيل منها.
- اترك باب الغسالة مفتوحًا للسماح بجفاف الجزء الداخلي من الغسالة.
- قم بتحويل قرص تحديد البرامج إلى وضع "STOP" (الإيقاف).
- انزع قابس الغسالة من مصدر الطاقة الكهربائية.
- أغلق صنبور المياه.

## 6. جدول البرامج

| البرنامج | درجة حرارة الغسيل (بالدرجة المئوية) | الحد الأقصى لتجفيف الغسيل (كجم) | درج المنظف | مدة البرنامج (بالدقيقة) | نوع الغسيل/الأوصاف |
|---|---|---|---|---|---|
| القطن | *60 - 80 - 90 - 40-70 | 8,0 | 2 | 235 | القطن والمنسوجات المرنة الأخرى شديدة الاتساخ (الملابس الداخلية، الكتان، فرش المنضدة، المنشفة، (بحد أقصى 4,0كجم)، فرش السرير، إلخ). |
| ECO 40-60 | 60 - 40* | 8,0 | 2 | 218 | القطن والمنسوجات المرنة الأخرى المتسخة (الملابس الداخلية، الكتان، فرش المنضدة، المنشفة، (بحد أقصى 4,0كجم)، فرش السرير، إلخ). |
| غسل القطن مسبقًا | *60 - 50 - 40 - 30 - « -درجة مئوية» | 8,0 | 2&1 | 164 | القطن والمنسوجات المرنة الأخرى المتسخة (الملابس الداخلية، الكتان، فرش المنضدة، المنشفة، (بحد أقصى 4,0كجم)، فرش السرير، إلخ). |
| القطن 20 درجة مئوية | *20 -» -درجة مئوية» | 4,0 | 2 | 96 | المنسوجات القطنية والكتانية قليلة الاتساخ. (الملابس الداخلية، فرش السرير، فرش المنضدة، المنشفة، (بحد أقصى 2,0 كجم) فرش السرير، إلخ) |
| الألوان | *40 - 30 - « -درجة مئوية» | 8,0 | 2 | 230 | المنسوجات القطنية والكتانية قليلة الاتساخ. (الملابس الداخلية، فرش السرير، فرش المنضدة، المنشفة، (بحد أقصى 4,0 كجم) فرش السرير، إلخ) |
| صوف (WOOL) | *30 -» -درجة مئوية» | 2,5 | 2 | 43 | الغسيل الصوف بملصقات الغسل بالغسالة. |
| الشطف | *»- -درجة مئوية» | 8,0 | - | 30 | يوفر شطفًا إضافيًا لأي نوع من الغسيل بعد دورة الغسيل. |
| آمن ضد الحساسية | *60 - 50 - 40 - 30 - « -درجة مئوية» | 4,0 | 2 | 197 | غسيل الأطفال |
| عصر/ تفريغ | *»- -درجة مئوية» | 8,0 | - | 17 | يمكنك استخدام هذا البرنامج مع أي نوع من الغسيل إذا كنت ترغب في الحصول على خطوة تدور إضافية بعد دورة الغسيل.\ يمكنك استخدام برنامج الصرف لتصريف المياه المتراكمة داخل الغسالة (إضافة أو إزالة الغسيل). لتمكين برنامج التصريف، حوّل مقبض البرنامج إلى وضع برنامج spin/drain (العصر/ التصريف). بعد تحديد "spin canceled" (تم إلغاء العصر) باستخدام مفتاح الوظائف الإضافية، سيبدأ تشغيل برنامج الغسيل. |
| الغسل الحساس/ اليدوي | *30 -» -درجة مئوية» | 2,5 | 2 | 90 | قطع الغسيل الموصى بها للغسل اليدوي أو الغسل الحساس. |
| العناية السهلة /ملابس خارجية | *40 - 30 - « -درجة مئوية» | 3,5 | 2 | 110 | المنسوجات أو النسيج الصناعي المختلط شديد الاتساخ جوارب النايلون، القمصان، البلوزات، السراويل التي تحتوي على الأنسجة الصناعية، إلخ). |
| مخلوط | *40 - 30 - « -درجة مئوية» | 3,5 | 2 | 105 | يمكن غسل الأقمشة القطنية والمختلطة والمنسوجات الملونة والكتانية معًا. |
| ملابس الجينز/ الملابس الداكنة | *30 -» -درجة مئوية» | 3,5 | 2 | 96 | قطع الغسيل السوداء والداكنة المصنوعة من القطن، أو الألياف، أو الجينز. تُغسل وهي مقلوبة، فغالبًا ما يحتوي الجينز على صبغة زائدة، وقد تنتفض منه أثناء دورات الغسيل الأولى. غسل قطع الغسيل الفاتحة والداكنة على حدة |
| (**) سريع 60 دقائق | *60 - 50 - 40 - 30 - « -درجة مئوية» | 4,0 | 2 | 60 | المنسوجات المتسخة والقطنية والملونة والكتانية في درجة حرارة 60 درجة مئوية وفي مدة 60 دقيقة. |
| (***) سريع 15 دقائق. | *30 -» -درجة مئوية» | 2,0 | 2 | 15 | يمكنك غسل المنسوجات القطنية والملونة والكتانية المتسخة قليلاً في وقت قصير في 15 دقيقة. |

ملاحظة: قد تختلف مدة البرنامج تبعًا لكمية الغسيل، ومياه الصنبور، ودرجة الحرارة المحيطة، واختيار الوظائف الإضافية.

**(*)درجة حرارة مياه الغسيل للبرنامج محددة في الضبط الافتراضي للمصنع.**

**(**)إذا كانت الغسالة تحتوي على وظيفة الغسل السريع المساعدة، فيمكنك تمكين خيار الغسل السريع على لوحة الشاشة وتحميل غسيل وزنه 2 كجم أو أقل في الغسالة لغسله خلال 30 دقيقة.**

**(***) نظرًا لوقت الغسيل القصير لهذا البرنامج، فإننا نوصي باستخدام كمية أقل من المنظفات. قد يستمر البرنامج لمدة أطول من 15 دقيقة إذا اكتشفت الغسالة حمولة غير متساوية. يمكنك فتح باب الغسالة بعد دقيقتين من الانتهاء من عملية الغسيل. (لا يتم احتساب فترة 2 دقيقة ضمن مدة البرنامج)..**

.وفقاً للوائح 1015/2010 و 1061/2010، البرنامج 1 والبرنامج 2 على الترتيب البرنامج "افتراضي 60 درجة" وبرنامج "افتراضي 40 درجة مئوية قطن".

برنامج اقتصادي 60-40 (Eco-40-60) قادر على تنظيف الغسيل القطني معتدل الاتساخ الذي يُشار إلى إمكانية غسيله عند 40 درجة مئوية أو 60 درجة مئوية، معاً في الدورة نفسها، ويستخدم هذا البرنامج لتقييم الالتزام بتشريعات التصميم الاقتصادي للاتحاد الأوروبي.

- البرنامج الأكثر فعالية من حيث استهلاك الطاقة عادة ما يكون ذلك الذي يعمل عند درجات حرارة منخفضة وفترات أطول.
- تحميل الغسالة المنزلية بما يصل إلى السعة المُشار إليها من جهة التصنيع للبرامج ذات الصلة سيساهم في وفورات في الطاقة والمياه.
- قد تتفاوت قيم مدة البرنامج، واستهلاك الطاقة، واستهلاك المياه وفقاً لأحمال الغسيل، والوزن، والنوع، والوظائف الإضافية المحددة، ومياه الصنبور، ودرجة الحرارة المحيطة.
- يُوصى باستخدام مُنظف سائل لبرامج الغسيل عند درجات حرارة منخفضة. قد يتفاوت مقدار المُنظف الذي سيتم استخدامه وفقاً لمقدار الغسيل ومستوى الاتساخ للغسيل. يُرجى اتباع توصيات جهات تصنيع المنظفات لمقدار المُنظفات التي سيتم استخدامها.
- تتأثر الضوضاء والسوائل المتبقية بسرعة العصر. كلما ارتفعت سرعة العصر في مرحلة الدوران، ارتفعت الضوضاء وانخفض محتوى السوائل المتبقية.
- يُمكنك الوصول إلى قاعدة بيانات المنتج حيث يتم تخزين معلومات الموديل من خلال قراءة كود QR على مُلصق الطاقة.

| اسم البرنامج | القدرة المُصنفة كجم | استهلاك الطاقة كيلووات ساعة / دورة | | | مدة البرنامج الساعات: دقيقة | | | استهلاك الماء لتر / دورة | | | حد أقصى درجة الحرارة درجة منوية | | | محتوى السوائل المتبقية % 1000 دورة في الدقيقة | | |
|---|---|---|---|---|---|---|---|---|---|---|---|---|---|---|---|---|
| | | القدرة المُصنفة | 2/1 الحمولة | 4/1 الحمولة | القدرة المُصنفة | 2/1 الحمولة | 4/1 الحمولة | القدرة المُصنفة | 2/1 الحمولة | 4/1 الحمولة | القدرة المُصنفة | 2/1 الحمولة | 4/1 الحمولة | القدرة المُصنفة | 2/1 الحمولة | 4/1 الحمولة |
| قطن 90 | 8 | 2,38 | | | 03:07 | | | 82 | | | 81 | | | 62% | | |
| قطن 60 | 8 | 1,1 | | | 03:55 | | | 52 | | | 48 | | | 62% | | |
| التنظيف الاقتصادي 40-60 | 8 | 1,16 | 0,61 | 0,33 | 03:38 | 02:48 | 02:48 | 54 | 43 | 43 | 49 | 36 | 22 | 62% | 62% | 62% |
| ملابس الأقمشة الصناعية / الرياضية | 3,5 | 0,56 | | | 01:50 | | | 50 | | | 42 | | | 71% | | |
| سريع 60 | 4 | 1,02 | | | 01:00 | | | 34 | | | 58 | | | 62% | | |
| قطن 20 | 4 | 0,2 | | | 01:36 | | | 43 | | | 20 | | | 62% | | |

**ةمهم تامولعم 6.1**

- استخدم المنظفات، والمُنعات، والإضافات الأخرى المناسبة للغسالات الأوتوماتيك فقط. تحدث الرغوة الزائدة ويتم تفعيل نظام امتصاص الرغوة الأوتوماتيكي بسبب زيادة استخدام المُنظفات.
- نوصي بالتنظيف الدوري للغسالة كل شهرين. للتنظيف الدوري يُرجى استخدام برنامج تنظيف الحلة. إذا لم يكن بغسالتك برنامج لغسيل الحلة، استخدم برنامج قطن90-. عند الحاجة، استخدم مزيلات الكلس المصنعة خصيصاً للغسالات فقط.
- لا تستخدم القوة لفتح الباب أثناء تشغيل الغسالة. يمكنك فتح باب الغسالة بعد دقيقتَين من الانتهاء من عملية الغسيل.
- لا تستخدم القوة لفتح الباب أثناء تشغيل الغسالة. سيتم فتح الباب على الفور بد انتهاء دورة الغسيل.
- يجب دائماً إجراء عمليات التركيب والإصلاح من خلال وكيل الخدمة المعتمد لتجنب المخاطر المحتملة. لا يجوز تحميل جهة التصنيع المسئولية عن الأضرار التي قد تنشأ من العمليات التي تتم من خلال أشخاص غير مختصين.
- **الحد الأدنى للفترة التي يمكن خلالها توريد قطع الغيار للغسالة هو 10 سنوات.**

(*) قد تختلف المواصفات وفقًا للغسالة التي تم شراؤها

# 7. التنظيف والصيانة

## 7.1 تحذير

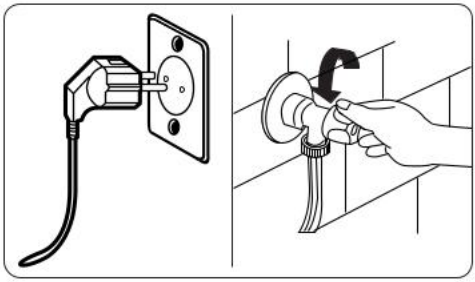

أوقف تشغيل مصدر التيار الكهربائي وانزع القابس من المقبس قبل إجراء صيانة الغسالة وتنظيفها.

أوقف إمداد المياه قبل بدء صيانة الغسالة وتنظيفها.

⚠ **تنبيه:** لا تستخدم المذيبات أو المنظفات الكاشطة أو منظفات الزجاج أو مواد التنظيف متعددة الأغراض لتنظيف الغسالة. فقد تُتلف الأسطح البلاستيكية والمكونات الأخرى بسبب المواد الكيميائية التي تحتوي عليها.

### 7.2 فلاتر مدخل الماء

تمنع فلاتر مدخل المياه الأوساخ والمواد الغريبة من دخول الغسالة. نوصي بتنظيف هذه الفلاتر عندما يتعذر على الغسالة الحصول على المياه الكافية، على الرغم من أن إمداد المياه الخاصة بك قيد التشغيل، وعلى الرغم من أن الصنبور مفتوح. نوصي بتنظيف فلاتر مدخل المياه كل شهرَين.

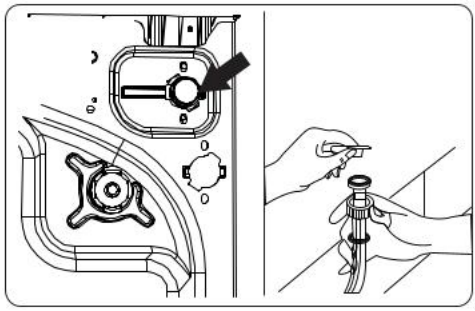

- قم بفك خرطوم (خراطيم) مدخل المياه من الغسالة.
- لفك فلتر مدخل المياه من صمام مدخل المياه، استخدم كماشة طويلة الطرف لسحب الشريط البلاستيكي في الفلتر برفق.
- يوجد فلتر مدخل الماء الثاني في الطرف الذي يثبَّت في الصنبور بخرطوم مدخل المياه. لفك فلتر مدخل المياه الثاني، استخدم كماشة طويلة الطرف لسحب الشريط البلاستيكي في الفلتر برفق.
- نظِّف الفلتر جيدًا باستخدام فرشاة ناعمة ثم اغسله بالماء والصابون واشطفه جيدًا. أعد تركيب الفلتر عن طريق دفعه برفق في مكانه الأصلي.

⚠ **تنبيه:** قد تنسد الفلاتر في صمام مدخل المياه بسبب جودة المياه أو نقص الصيانة المطلوبة وقد تتمزق. وقد يسبب هذا تسرب المياه. ولا يغطي الضمان أي عطل من هذا القبيل.

### 7.3 فلتر المضخة

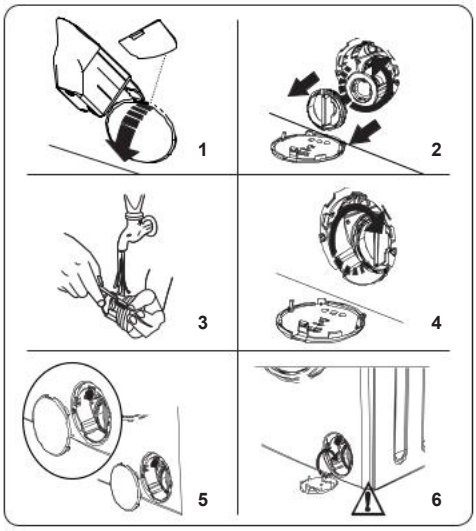


يطيل نظام فلتر المضخة في الغسالة العمر الافتراضي للمضخة عن طريق منع الوبر من دخول الغسالة.
نوصي بتنظيف فلتر المضخة كل شهرَين.
يوجد فلتر المضخة خلف الغطاء في الزاوية اليمنى السفلية.
لتنظيف فلتر المضخة.

1. يمكنك استخدام معلقة المسحوق (*) المرفقة مع الغسالة أو لوحة توضيح مستوى السائل المنظف لفتح غطاء المضخة.
2. ضع طرف ملعقة المسحوق أو لوحة توضيح مستوى المنظف السائل في فتحة الغطاء واضغط برفق للخلف. سوف يفتح الغطاء.

- قبل فتح غطاء الفلتر، ضع وعاءً تحت غطاء الفلتر لتجميع أي ماء باقٍ في الغسالة.
- قم بفك الفلتر عن طريق لفه عكس اتجاه عقارب الساعة

وإزالته عن طريق السحب. انتظر حتى يتصرف الماء.

**ملاحظة:** اعتمادًا على كمية المياه الموجودة داخل الغسالة، قد تضطر إلى تفريغ وعاء تجميع المياه بضع مرات.

3. قم بإزالة أي مواد غريبة من الفلتر باستخدام فرشاة ناعمة.
4. بعد التنظيف، أعد تركيب الفلتر بإدخاله في موضعه الأصلي ولفه في اتجاه عقارب الساعة.
5. عند إغلاق غطاء المضخة، تأكد من أن الحوامل الموجودة داخل الغطاء تقابل الفتحات الموجودة على جانب اللوحة الأمامي.
6. أغلق غطاء الفلتر.

**تحذير:** قد يكون الماء في المضخة ساخنًا، فانتظر حتى يبرد قبل إجراء أي تنظيف أو صيانة.

(*) قد تختلف المواصفات وفقًا للغسالة التي تم شراؤها.

### 7.4 درج المنظف

قد يسبب استخدام المنظفات تراكم بقايا المنظفات في درج المنظفات بمرور الوقت. نوصي بفك الدرج كل شهرَين لتنظيف الرواسب المتراكمة فيه.

لفك درج المنظفات:

- اسحب الدرج للأمام حتى يتم تمديده للخارج بالكامل.

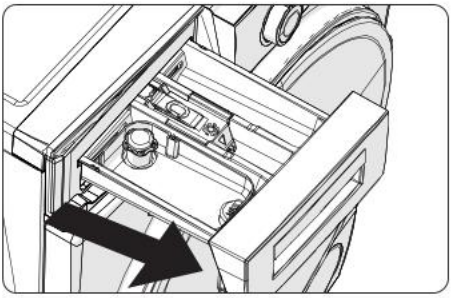

- اضغط على المنطقة المبيَّنة أدناه داخل درج المنظفات الذي سحبته بالكامل للخلف واستمر في سحب درج المنظفات وإزالته من مكانه

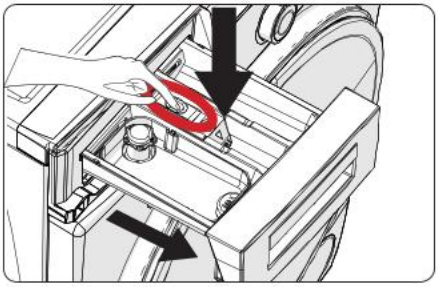

- قم بفك درج المنظفات وتفكيك مانع التدفق. قم بإزالة أي بقايا لمنع الأقمشة بالكامل. أعد تركيب مانع التدفق بعد تنظيفه، وتحقق من استقراره في موضعه عند التركيب.

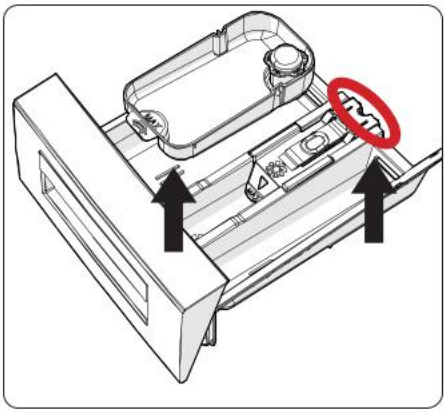

- اشطف بالفرشاة والكثير من الماء.
- اجمع البقايا الموجودة داخل فتحة درج المنظفات بحيث لا تقع داخل الغسالة.
- جفِّف درج المنظفات بمنشفة أو قطعة قماش جافة وضعْه مرة أخرى في مكانه

**لا تغسل درج المنظفات في غسالة الصحون.**

**جهاز المنظفات السائلة (*)**

لتنظيف وصيانة جهاز توضيح مستوى المنظفات السائلة، قم بفكه من موقعه كما هو موضَّح في الصورة أدناه، وقم بإزالة بقايا المنظفات بالكامل منه. أعد تركيب الجهاز في موضعه الأصلي. تأكد من عدم وجود أي مواد متبقية داخل السيفون.

(*) قد تختلف المواصفات وفقًا للغسالة التي تم شراؤها.

## 8. جسم الغسالة/الأسطوانة

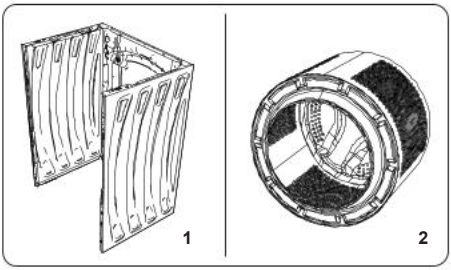


### 1. الجسم

استخدم مادة تنظيف خفيفة وغير كاشطة أو صابونًا وماء لتنظيف السطح الخارجي للغسالة. جفف السطح الخارجي بقطعة قماش ناعمة.

### 2. أسطوانة

لا تترك أشياء معدنية مثل الإبر ومشابك الورق والنقود المعدنية وما إلى ذلك في الغسالة. فقد تؤدي هذه الأجسام إلى تكوّن بقع الصدأ في الأسطوانة. لتنظيف بقع الصدأ هذه، استخدم منظفًا لا يحتوي على الكلور، واتبع تعليمات الشركة المصنِّعة للمنظف. وتجنَّب استخدام الفرش السلكية أو الأجسام الصلبة لإزالة بقع الصدأ.

## 9. استكشاف الأخطاء وإصلاحها

يجب أن يتم إصلاح الغسالة بواسطة شركة صيانة معتمدة. إذا كانت الغسالة تتطلب إصلاحًا أو إذا لم تتمكن من حل مشكلة باستخدام المعلومات الواردة أدناه، فيجب عليك تنفيذ الخطوات التالية:

- افصل الغسالة عن مصدر التيار الكهربائي.
- أغلق إمداد المياه.

| الخطأ | السبب المحتمل | استكشاف الأخطاء وإصلاحها |
|---|---|---|
| لا يمكن تشغيل الغسالة. | الغسالة مفصولة عن مصدر التيار الكهربائي. | قم بتوصيل قابس الغسالة بمصدر التيار الكهربائي. |
| | المنصهرات معيبة. | استبدل المنصهرات. |
| | لا تتوفر الطاقة الكهربائية من مصدر الطاقة الرئيسي. | تحقق من مصدر الطاقة الرئيسي. |
| | لم يتم الضغط على زر البدء/الإيقاف المؤقت. | اضغط على زر البدء/الإيقاف المؤقت. |
| | قرص اختيار البرامج في وضع «الإيقاف». | قم بإدارة قرص اختيار البرامج إلى الوضع المطلوب. |
| | باب الغسالة غير مغلق تمامًا. | أغلق باب الغسالة. |
| لا تسحب الغسالة الماء. | يتم إيقاف صنبور الماء. | افتح الصنبور. |
| | قد يكون خرطوم مدخل المياه ملتويًا. | تحقق من خرطوم مدخل المياه وقم بفرده. |
| | خرطوم مدخل المياه مسدودًا. | قم بتنظيف فلتر خرطوم مدخل المياه. (*) |
| | فلتر المدخل مسدود. | قم بتنظيف فلاتر المدخل. (*) |
| | باب الغسالة غير مغلق تمامًا. | أغلق باب الغسالة. |
| لا تصرف الغسالة الماء. | خرطوم التصريف مسدود أو ملتوٍ. | تحقق من خرطوم التصريف ثم قم بتنظيفه أو فرده. |
| | فلتر المضخة مسدود. | قم بتنظيف فلتر المضخة. (*) |
| | الغسيل متكدس جدًّا في الأسطوانة. | قم بتوزيع الغسيل في الغسالة بالتساوي. |
| الغسالة تهتز. | لم يتم ضبط أقدام الغسالة. | اضبط الأقدام. (**) |
| | لم تتم إزالة مسامير النقل المثبَّتة لنقل الغسالة. | قم بإزالة مسامير النقل من الغسالة. (**) |
| | حمولة صغيرة في الأسطوانة. | لن يمنع هذا تشغيل الغسالة. |
| | تم تحميل الغسالة بكمية غسيل زائدة عن الحد المناسب أو أن الغسيل منتشر بشكل غير متساوٍ في الأسطوانة. | تجنب وضع حمولة غسيل زائدة في الأسطوانة. قم بتوزيع الغسيل بالتساوي في الأسطوانة. |
| | الغسالة متوقفة على سطح صلب. | لا تقم بإعداد الغسالة على سطح صلب. |
| تكونت رغوة زائدة في درج المنظفات. | تم استخدام كمية مفرطة من المنظفات. | اضغط على زر البدء/الإيقاف المؤقت. لإيقاف تكون الرغوة، قم بتخفيف ملعقة طعام من منعم الأقمشة في نصف لتر من الماء وصبها في درج المنظفات. اضغط على زر البدء/الإيقاف المؤقت بعد مرور 5 دقائق. |
| | تم استخدام منظفات خاطئة. | لا تستخدم سوى المنظفات المخصصة للغسالات الأوتوماتيكية. |
| نتائج الغسيل غير مرضية. | قطع الغسيل متسخة للغاية بالنسبة لبرنامج الغسيل الذي حددته. | استخدم المعلومات الواردة في جدول البرامج لتحديد البرنامج الأنسب. |
| | تم استخدام كمية منظفات غير كافية. | استخدم كمية المنظفات كما هو موضح على العبوة. |
| | توجد كمية زائدة من الغسيل في الغسالة. | تحقق من عدم تجاوز سعة التحميل القصوى للبرنامج المحدد. |
| نتائج الغسيل غير مرضية. | ماء عسر. | ضع كمية أكبر من المنظف باتباع تعليمات الشركة المصنعة. |
| | الغسيل متكدس للغاية في الأسطوانة. | تأكد من توزيع الغسيل. |

| الخطأ | السبب المحتمل | استكشاف الأخطاء وإصلاحها |
|---|---|---|
| بمجرد تحميل الغسالة بالمياه، يتم تصريف المياه. | طرف خرطوم تصريف المياه منخفض للغاية بالنسبة للغسالة. | تأكد من أن خرطوم تصريف المياه على ارتفاع مناسب. (**). |
| لا يظهر الماء في الأسطوانة أثناء الغسيل. | لا يوجد خطأ. الماء في الجزء غير المرئي من الأسطوانة. | . . . . . |
| الغسيل عليه بقايا المنظفات. | قد تظهر الجسيمات غير المتحللة لبعض المنظفات على الغسيل الخاص بك في شكل بقع بيضاء. | قم بإجراء شطف إضافي، أو نظف الغسيل بفرشاة بعد أن يجف. |
| تظهر بقع رمادية على الغسيل. | هناك زيت أو دهان أو مرهم لم يُعالَج على الغسيل. | استخدم كمية المنظفات كما هو موضح على العبوة في عملية الغسيل التالية. |
| لا تبدأ دورة العصر أو تبدأ في وقت متأخر عما هو متوقع. | لا يوجد خطأ. تم تنشيط نظام التحكم في الحمولة غير المتوازن. | سيحاول نظام التحكم في الحمولة غير المتوازنة توزيع قطع الغسيل. ستبدأ دورة العصر بمجرد توزيع الغسيل. قم بتحميل قطع الغسيل في الأسطوانة بالتساوي لعملية الغسيل التالية. |

(*) انظر الفصل الخاص بصيانة وتنظيف جهازك.
(**) انظر الفصل المتعلق بتركيب الغسالة.

## 10. تحذيرات الأعطال التلقائية والإجراءات اللازمة

تم تجهيز الغسالة بنظام مدمج للكشف عن الأخطاء، يعمل عبر مجموعة من إضاءات عمليات الغسيل الوامضة. رموز العطل الأكثر شيوعًا واردة أدناه.

| رمز المشكلة | الخطأ المحتمل | الإجراء المطلوب تنفيذه |
|---|---|---|
| E01 | لا يتم إغلاق باب الغسالة جيدًا. | أغلق الباب جيدًا حتى تسمع صوت نقرة. إذا استمرت الإشارة إلى وجود خطأ في الغسالة، فأوقف تشغيل الغسالة وافصلها من مصدر التيار الكهربائي واتصل بأقرب وكيل خدمة معتمد على الفور. |
| E02 | قد يكون ضغط الماء أو مستوى الماء داخل الغسالة منخفضًا. | تحقق من فتح الصنبور بالكامل. قد يكون هناك انقطاع في مصدر المياه. إذا استمرت المشكلة، فسيتم إيقاف الغسالة تلقائيًا بعد فترة. افصل الغسالة من مصدر التيار الكهربائي، وأغلق الصنبور واتصل بأقرب وكيل خدمة معتمد. |
| E03 | المضخة معيبة أو أن فلتر المضخة مسدود أو أن التوصيل الكهربائي للمضخة معيب. | قم بتنظيف فلتر المضخة. إذا استمرت المشكلة، فاتصل بأقرب وكيل خدمة معتمد. (*) |
| E04 | تحتوي الغسالة على كمية زائدة من الماء. | ستصرف الغسالة المياه تلقائيًا. بمجرد تصريف المياه، أوقف تشغيل الغسالة وافصلها من مصدر التيار الكهربائي. أغلق الصنبور واتصل بأقرب وكيل خدمة معتمد. |

(*) انظر الفصل الخاص بصيانة وتنظيف جهازك.



**52424908**

52424908