daiko

MANUEL D'UTILISATION

CEG-664K

N° de série :



يجب قراءة كتاب التعليمات التقنية قبل تثبيت الجهاز
يجب قراءة دليل التعليمات قبل تشغيل الجهاز
Lisez la notice technique avant d'installer l'appareil
Lisez la notice d'emploi avant d'allumer l'appareil



يركب هذا الجهاز في الخارج فقط، في الأماكن الغير مسكونة،
و التي تحتوي على تهوية مناسبة
Cet appareil ne doit être installé qu'à l'extérieur ou dans un local distinct des locaux habités, équipés d'une ventilation appropriée



يمنع منعا باتا تركيب سخان المياه في الحمام أو الغرف أو أي
مكان ذو تهوية غير جيدة أو غير مناسبة
Il est strictement interdit d'installer le chauffe eau dans la salle de bain, les chambres ou tout lieu mal aéré



يجب وضع قناة لتسريب الغازات المحروقة إلى الخارج
Vous devez raccorder cet appareil à une cheminée



يجب تثبيت هذا الجهاز من قبل حرفي مؤهل
Cet appareil doit être installé par un professionnel qualifié

AVANT D'UTILISER CET APPAREIL ÉLECTRIQUE, LISEZ ATTENTIVEMENT LES INSTRUCTIONS CI-DESSOUS, ET CONSERVEZ LE MODE D'EMPLOI POUR UN USAGE ULTÉRIEUR. SI VOUS RESPECTEZ CES INSTRUCTIONS, LA DURÉE DE VIE DE VOTRE APPAREIL ELECTRIQUE TIENDRA LONGTEMPS. CONSERVEZ CE MANUEL AVEC SOIN.

daikomaroc

Explorez le monde de daiko

Fonctions et Caractéristiques

- Allumage automatique eau-commandé: L'allumage automatique eau-commandé est appliqué pour l'unité, dispositif de double-allumage avec la grande vitesse, la flamme est senti par l'ion, cette commande sensible peut être réalisé, facile et commode à fonctionner.
- Protection auto-couper: L'allumage automatique de commande numérique, la protection auto-couper coupera l'offre de gaz immédiatement une fois que la flamme sort accidentellement et aucune gaz fuit.
- Économie d'énergie: Le système de combustion avançé avec le commutateur d'hiver/été, renforce la flamme en hiver et réduit la flamme en été, par conséquent plus confortable et plus d'énergies économisées. E
- Fonction de démarrage de pression de l'eau basse: Quand la pression d'approvisionnement en eau est inférieure à 0.025Mpa, l'unité peut démarrer également, appropriés à l'utilisateur vivant dans le haut plancher ou la pression d'approvisionnement en eau basse.
- Protection antigel: Quand la température est très basse, enlevez la soupape de décharge de l'eau pour décharger l'eau cumulative à l'intérieur de la conduite d'eau pour éviter les dommages provoqués par la congélation.
- Protection anti-sèche de combustion: Une fois que la combustion sèche se produit, le dispositif de protection coupera l'offre de gaz automatiquement.
- Protection contre surpression: Une fois que la pression de l'eau est plus de 1.0Mpa, l'unité soulagera la pression automatiquement pour éviter des dommages.

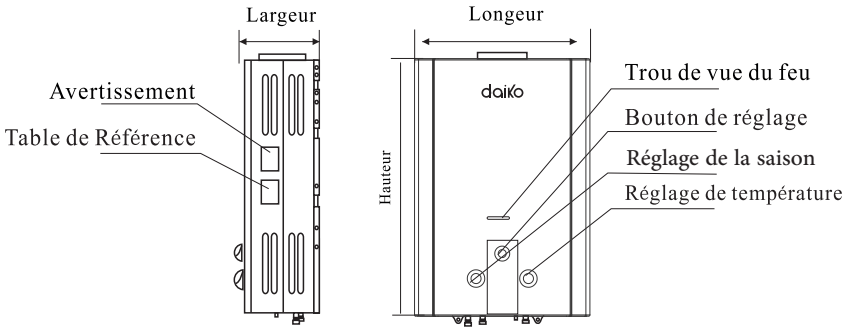

Chauffe eau
(Vue de Plan 1)

Désignation de Structure et de Composant
Type de conduite de cheminée

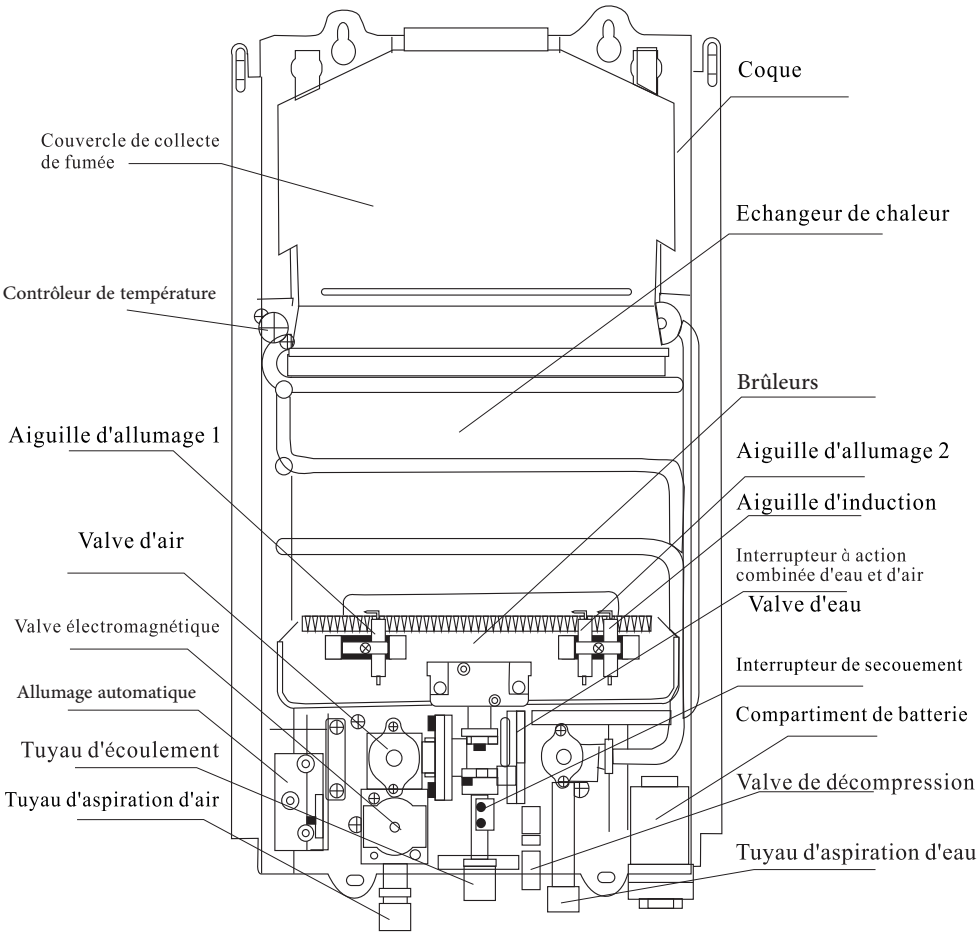

(Vue de Plan 2)

Spécification

Type	Source de gaz	Pression atmosphérique spécifiée	Charge de chaleur	Mode d'évacuation de fumé	Type de contr le	Mode d'allumage	Installation de sécurité	Pression d'eau adaptée	Quantité d' écoulement/minute	Pipe de vent	Taille de la pipe d'eau fra che/chaude
12-BS	GPL	2800Pa	44 MJ/h	Type de conduite de cheminée	Contr le de pression d'eau	Allumage double	Protection de sécurité par 10 échelons	0.025-1.0Mpa	6L/min	Tuyau caoutchouc Φ9.5mm	Tuyau G1/2
	Gaz naturel	2000Pa									
14-BS	GPL	2800Pa	50 MJ/h						7L/min		
	Gaz naturel	2000Pa									
16-BS	GPL	2800Pa	59 MJ/h						8L/min		
	Gaz naturel	2000Pa									
20-BS	GPL	2800Pa	73 MJ/h						10L/min		
	Gaz naturel	2000Pa									
32-BS	GPL	2800Pa	118 MJ/h						16L/min		
	Gaz naturel	2000Pa									

Instructions d'installation

A.Avertissement

1.Le chauffe-eau sera installédans l'endroit bien-aéré et monter la pipe d'échappement pour décharger le gaz d'échappement. Lors du fonctionnement, le chauffe-eau consomme un bon nombre d'oxygène, ainsi le trou d'entrée d'air devrait être fait dans la chambre au-dessus de 0.06 mètre carrè et la pipe d'échappement sera montée.

- La circulation d'air faible et aucune pipe d'échappement causeront le manque de l'oxygène. L'empoisonnement d'oxyde de carbone, la mort et tous tels accidents sérieux peuvent surgir depuis la combustion incomplète.

2.N'exposez pas le chauffe-eau au vent fort ou a la pluie.

3.Seulement le gaz désigné sur la plaque signalétique ou la spécification sera employé.

- L'abus du gaz peut causer la déflagration ou le feu. L'empoisonnement d'oxyde de carbone, la mort et tous tels accidents sérieux peuvent surgir depuis la combustion incomplète.

4.Les utilisateurs de gaz de charbon seront canalisés par le professionnel.

5.N'utilisez pas le tuyau en caoutchouc vieilli ou fendante.

6.Le chauffe-eau ne sera pas installé près des substances combustibles ou volatiles.

7.Soyez sûr que la pression de l'eau est non inférieure à 0.025Mpa.

8.Le chauffe-eau ne devrait pas être installé au-dessus des appareils brûlants, tels que le four à cuire.

9.Le chauffe-eau ne devrait pas être installé près des escaliers et de la sortie de sécurité (sauf que au delà de 5m).

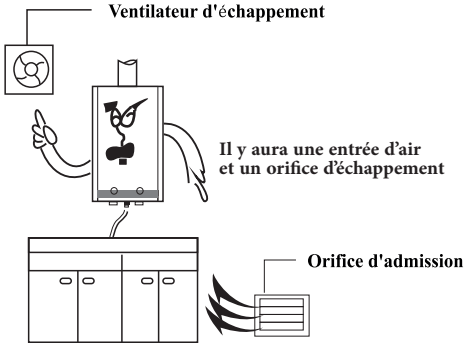

(Schéma 3)

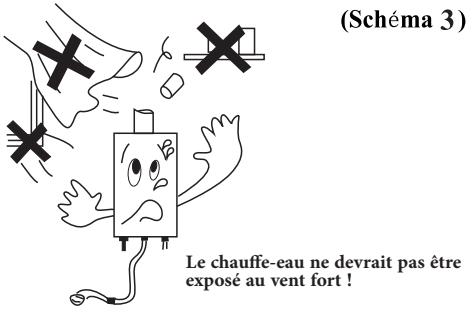

(Schéma 4)

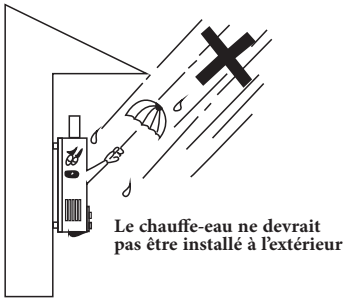

(Schéma 5)

B. Instruction d'installation:

1. Installation du corps de chauffe-eau

(a)Forez pour des trous de 8mm selon la dimension montrée sur le schéma 6, et mettez dans le boulon d'expansion de 6mm. (si la dimension est changée, faites svp comme vraie substance)

(b)Accrochez le chauffe-eau, puis fixez-le avec le boulon d'expansion au trou du support inférieur. Voyez le schéma 7.

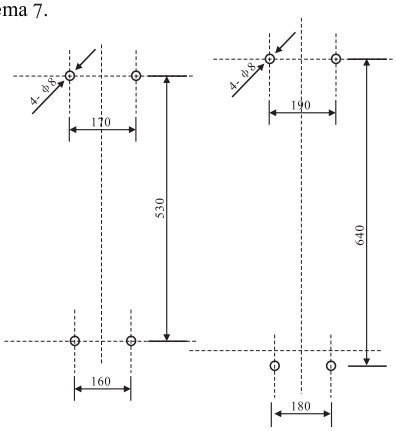

(Schéma 6)

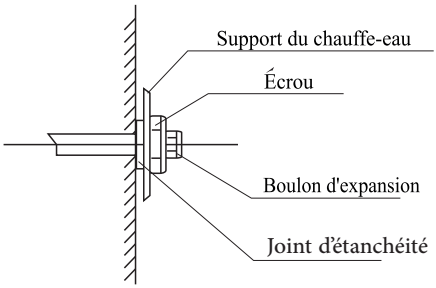

(Schéma 7)

2. Installation de tuyaux

(a)Raccordement du tuyau d'offre d'eau froide

- Le joint d'admission d'eau froide est G1/2 fil du tuyau.
- Il vaut mieux que le tuyau d'admission de l'eau soit relié en utilisant le tube de métal flexible, ou par le tuyau d'eau rigid.
- Le diamètre intérieur du tuyau d'admission (valve y compris) ne devrait pas être moins de 8mm.
- La valve d'eau froide sera installée avec le tuyau d'admission de l'eau.
- Veuillez faire attention si le filtre dans l'admission d'eau froide soit monté bien ou pas. Il y a toujours beaucoup d'impuretés dans le nouveau tuyau, les débarassez-vous svp par l'eau avant de se relier. Assurez-vous qu'il n'y a aucune impureté dedans, puis installez la garniture en caoutchouc et fixez le joint d'admission de l'eau étroitement.

(b)Raccordement du tuyau d'offre d'eau chaude

- Le joint de sortie d'eau chaude est G1/2 fil du tuyau.
- Le tuyau de sortie d'eau chaude devrait être reliée par le tube de métal flexible ou par le tuyau d'eau rigid ou par le tuyau en caoutchouc au pulvérisateur directement.
- Le diamètre intérieur du tuyau de sortie d'eau chaude (valve y compris) ne devrait pas être moins de 8mm.

(c)Après installation, ouvrez svp la valve d'eau froide au maximum pour examiner la coulée de l'eau et pour vérifier s'il y a fuite de l'eau afin de faire le traitement opportun.

(d)Installation du tuyau d'offre de gaz

- Le joint d'admission de gaz est G1/2 fil de la pipe. Le joint de tuyau d'admission de gaz et la garniture en caoutchouc sont jointes. Le tube en caoutchouc mou spécial peut être utilisé selon les paramètres techniques. Fixez-le étroitement avec l'agrafe de tuyau

En étant relié. Note : la garniture doit être installée, autrement le chauffe-eau br lera en raison de la fuite de gaz.

●Après que le joint d'admission de gaz soit relié, ouvrez la valve d'offre de gaz, et vérifiez s'il y a fuite de gaz au joint par l'eau de savon afin de faire le traitement opportun.

●Les utilisateurs de gaz de pétrole liquéfié devraient utiliser la soupape de réglage de basse pression de la haute qualité avec le flux au-dessus de 0.6m/h.

3. Installation de dispositif d'échappement

(a)Selon la dimension de contour de la conduite de cheminée attachée, faites un trou avec le diamètre plus grand que celle de la conduite de cheminée à la position appropriée pour installer la conduite de cheminée horizontale facilement.

(b)L'installation de la conduite de cheminée est montrée dans le schéma 8 . La hauteur totale de pipe d'échappement devrait être plus de 2.3 mètres et la longueur horizontale ne devrait pas excéder 3 mètres. Il y aura une conduite de cheminée° montante verticale et le trou ne devrait pas être moins de 250mm au-dessus de la couverture de pipe d'échappement. L'espace entre la conduite de cheminée et le trou ne devrait pas être rempli de ciment, autrement la réparation deviendrait difficile.

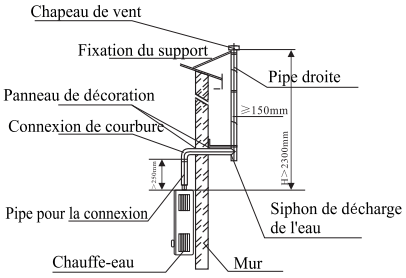

(Schéma 8)

(c)Installez un ventilateur d'échappement non inférieur à la haut du chauffe-eau.

(d)Faites une porte d'entrée d'air pas moins de 0.06 mètre carré en baisse du mur.

(e)Quand le mur est fait de matériel inflammable, le bardeau sera installé entre la conduite de cheminée du chauffe-eau et le mur (l'épaisseur est environ 20mm)

(f)Si la conduite de cheminée est reliée à l'entonnoir public, la pièce d'entrée de la conduite de cheminée devrait être aussi courte que possible et le joint avec l'entonnoir public ne fuira pas du tout.

C.Instructions d'opération ° :

1. Opération

(a)Ouvrez la boîte de batterie et mettez dedans deux batteries de 1.5V AA correctement.

(b)Ouvrez la valve d'eau froide et la valve d'eau chaude. Fermez la soupape d'admission de l'eau après que vous vous assuriez que l'eau froide sort par la sortie de l'eau et les goupilles d'allumage décharge.

(c)Commencez l'offre de gaz.

(d)Ouvrez la soupape d'admission ou la soupape d'échappement de l'eau encore une fois et alors la chambre de combustion peut être mise à feu tout de suite. L'eau chaude sort immédiatement. Parfois parce qu'il y a d'air dans le tuyau, la chambre de combustion ne peut être mise à feu à la première fois. Ainsi essayez deux ou trois fois.

(e)Tout chauffe-eau de type D, F ont l'opération saisonnière de commutation pour répondre à votre exigence de la température appropriée.

(f)Fermez la soupape d'admission de l'eau ou d'échappement de l'eau, le chauffe-eau cessera de fonctionner. Si nécessaire encore, rouvrez juste la soupape d'admission de l'eau ou la soupape d'échappement de l'eau. Veuillez noter que la température de l'eau chaude sortant est plus haute à ce moment, ainsi attentez svp la température appropriée

(g)Fermez la soupape d'admission de l'eau ou la soupape d'échappement de l'eau, le chauffe-eau sera arrêté immédiatement, puis coupez l'offre de gaz principale.

2. Avertissements :

(a)N'utilisez pas le chauffe-eau dans la salle scellée ou l'endroit faible de circulation d'air.

(b)La pipe d'échappement sera installée pour décharger le gaz d'échappement dehors.

(c)Lors du fonctionnement, si vous découvrez il y a fuite de gaz, vous devrait fermer immédiatement la soupape à gaz. Si la salle est pleine du gaz, vous ne devriez pas tourner le commutateur de puissance "Marche/Arrêt", ni l'utiliser afin d'éviter l'explosion. Et la cause pour celle devrait être vérifiée et le centre de service ou la compagnie de gaz devrait être contactée pour le traitement.

(d)Avant de partir de la maison ou d'aller dormir, soyez s r d'avoir coupé l'offre de gaz.

(e)Ne mettez aucune substance à la porte d'échappement ou l'entrée d'air afin d'éviter l'empoisonnement provoqué par combustion incomplète

(f)Lors du fonctionnement, faites attention à la situation de combustion. S'il y a de combustion anormale, vous devriez fermer le clapet à gaz tout de suite et contacter le centre de service ou la compagnie de gaz pour l'entretien.

(g)Quand la température extérieure descend en-dessous de zéro et la congélation peut se produire, l'eau restée devrait être déchargée hors du réchauffeur après l'avoir employé. L'eau devrait être déchargée dans les é tapes suivantes : arrêter la valve d'offre de gaz → arrêter la valve d'offre d'eau du robinet → tourner le bouton d'ajustement de la température de l'eau sur la position de basse température → ouvrir la valve d'offre d'eau chaude → enlever la soupape de décharge de l'eau pour décharger l'eau restée entière→ réinstaller la soupape de décharge de l'eau.

(h)Le corps du chauffe-eau peut être trĕs chaud lors du fonctionnement, donc ne touchez aucune piéce du chauffe-eau à l'exception des commutateurs.

(i)Lors que vous utilisez le chauffe-eau de manière discontinue, faites attention à la température de l'eau sortant au commencement afin d'empêcher de s'échauder.

(j)Vérifiez la pipe de gaz et le tuyau en caoutchouc régulièrement. Si vous découvrez les joints ne sont pas enétat serré ou il y a fente sur le tuyau, vous devriez cesser d'employer et faire l'entretien opportun ou le remplacer avec un neuf.

D. Instruction pour l'entretien quotidien

1.Vérifiez le tuyau d'offre de gaz (tuyau en caoutchouc) régulièrement pour voir si elle est en bon êtat, ou s'il y a vieillissement, fente, fuite ou courbure sur le tuyau afin de faire le traitement opportun.

2.Veuillez vérifier régulièrement s'il y a fuite de l'eau ou fuite de gaz afin de faire le traitement opportun.

3.Veuillez nettoyer régulièrement la surface du corps de chauffe-eau pour enlever la saleté ou la poussière avec le tissu humide, et employez le tissu sec pour effacer l'humidité. Si non facile à enlever, employez le dé tergent neutre pour l'effacer.

4.Pour la partie en plastique, les surfaces imprimées et les surfaces de pulvérisation, il n'est pas approprié d'employer le détergent, le benzène ou l'essence fort pour les nettoyer

5.Veuillez employer le tissu sec pour nettoyer la saleté sur l'électrode d'allumage afin d'assurer la qualité d'allumage.

6.Enlevez et lavez le filtre d'acier inoxydable dans l'admission d'eau froide régulièrement.

7.Pendant l'opération, faites attention à la flamme pour voir si elle est en état normal. Vérifiez l'échangeur de chaleur et la chambre de combustion s'il y a la poussière ou la saleté chaque six mois par année. Nettoyez devrait être fait par des professionnels.

N'éssayez pas de se réparer le chauffage de l'eau pour éviter l'accident.

Dépannage \ Résolution	Le feu éteint aucours d'utilisation.	L'échec d'allumage après la mise en marche du chauffage de l'eau	L'éclat au cours d'allumage	la flamme est jaune et fumée	Odeur étrange	Bruit étrange au cours d'allumage	L'eau n'est pas chaude au réglage de la tempétratrue maximum.	L'esu est très chaude aurréglage de la température minimum.	Le feu éteint au réglage de la température basse.	Le feu est allumé encore après que le chauffage de l'eau est éteint.	Résolution
La valve d'air principale est fermée.		●									Ouvrez entièrement la valve d'air, ou changer la bouteille de gaz.
La valve d'air principale est demi-ouverte.	●		●				●				Ouvrez entièrement la valve d'air.
L'air est entré dans la pipe de vent.		●									Répétez d'ouvrir/de fermer la valve d'eau jusqu'à ce que le feu est allumé.
La pression atmosphérique n'est pas appropriée — éevée			●			●					Faites le technicien l'examiner.
La pression atmosphérique n'est pas appropriée — Basse	●						●				Valve d'admission de l'eau et Valve de réglage de la pression de l'eau
La valve d'admission de l'eau est fermée.		●									Ouvrez entièrement la valve d'admission principale.
Glacé		●									Utilszr après que la glace est fondue.
La pression d'admission de l'eau est basse.	●	●							●		Faites le technicien examiner la pression de l'eau.
Incorrectement du mode de réglage de température							●	●			Réglez la valve à action combinée d'eau et d'air à la position correcte.
L'air est insuffisant.				●							Ouvrez la porte de la salle pour laisser passer l'air frais.
Démarrage de l'Installation de sécurité	●	●									Rédémarrez le chauffage de l'eau, si la problème résiste encore, veuillez consultez le technicien d'entretien.
Dépannage du système de générateur	●	●									Consultez le service d'entretien.
L'appareil de combustion est bloqué.				●	●	●					Consultez le service d'entretien.
L'échangeur de chaleur est bloqué.	●			●	●						Consultez le service d'entretien.
Dépannage du contr leur de l'eau	●	●					●	●		●	Consultez le service d'entretien.
Déplacement de l'aiguille d'allumage			●								Réglez la distance d'allumage.
La pression d'admission d'eau estélevée.							●				Réglez la valve d'admission de l'eau.

Service après-vente

Si la situation anormale se produit et votre chauffe-eau ne pourrait pas actionner normalement, vérifiez svp l'article par l'article selon la section de Dépannage. S'il y a des problèmes que vous ne pouvez pas manipuler ou vous ne pouvez pas comprendre, ne le manipulez pas svp vous-même, et entrez en contact avec nos points de service désignés. Vous pouvez également entrer en contact directement avec le département de service de clientèle de notre compagnie. Merci pour votre coopération.

Liste d'emballage

La totalité du paquet du chauffe-eau inclut

1. Chauffe-eau	1 jeu
2. Connecteur de tuyau d'admission de gaz	1 pièce
3. Instructions d'opération	1 jeu
4. Vis	5 jeux

Marque	DAIKO
المستورد	
Importateur	27, avenue Ibn Khatib Hay Bouramana - 30000 Fes Agdal, Morocco. IEC No:
Denomination Commercial	Chauffe-eau à gaz
Categorie	I3+
Pression alimentationdu gaz	28-30/37mbar
Gaz	ButaneG30/propaneG31
Norme	NM 14.2.016
Type	B11
Puissance utilenominale en KW	10.2KW
Debit calorifique nominale en KW	11.8 KW
Pression d'eau	0.25 á 8 bar
Pays de fabrication	Chine
Pays de destination	Maroc

Sous l'effet de la dilatation de l'eau, la pression d'eau dans l'appareil ne doit pas dépasser 8 bar.

Notre chauffe à eau daiko est un produit garantie 1 an (date de facturation faisant foi).
La responsabilité de l'importateur se limite à la réparation ou le changement du produit lui même.
Cette garantie est considérée comme nulle si :
- la mise en place n'est pas effectueé par un technicien qualifie.
- le produit n'est pas placé selon le mode d'utilisation joint au produit.
- la défaillance est liée au transport du produit, mauvaise utilisation, accident, incendie, inondation ou n'importe, quelle autre catastrophe naturelle.
-le produit est vendu ou échangé au courant de la période de garantie.
- absence du cachet du vendeur ou date d'achat sur la feuille de garantie.

Cachet du vendeur	Date d'achat

CHAUFFE EAU À GAZ

• Marque : daiko
• Modèle : 12-BS
• Type : B11
• Catégorie : I3+
• Gaz : Butane G30 / Propane G31.
• Pression de gaz :28 à 30 mbar / 37 mbar.

RECOMMANDATIONS TECHNIQUES COMPLÉMENTAIRES D'INSTALLATION ET D'UTILISATION

Lors de l'installation de l'appareil, veiller au respect des points suivants :
• La distance minimale par rapport aux matériaux inflammables est de 1 mètre.
• Le débit d'air nécessaire à la combustion doit être supérieur à 20m3 /h.
• Le débit massique des produits de combustion (gaz brûlés) est de 8g/s.
• Le conduit d'évacuation des gaz brûlés de l'appareil est d'un diamètre 90 mm,
prévoir une pièce d'adaptation de diamètres 90mm/100mm.
• Utiliser un détenteur à réglage fixe de pression de sortie 28 à 30 mbar pour le butane G30 et de 37 mbar
pour propane (G31), et d'un débit minimum de 1500g/h.
• La longueur du tuyau souple, spécial gaz, de raccordement de la bouteille à gaz à l'appareil ne doit pas dépasser 1 ,5 mètre.

AVERTISSEMENT

Attention : en cas de mise à l'arrêt répétée de l'appareil il faut remédier au défaut d'évacuation des fumées en
prenant les mesures nécessaires :
• Arrêter l'appareil, fermer l'arrivée de gaz (robinet de la bouteille à gaz) et appeler notre service après-vente.
• Temps réel d'attente en cas de remise en service automatique de l'appareil est de 5 à 6min.
En cas de perturbation dans l'évacuation des produits de combustion, le dispositif interrompt l'arrivée du gaz au brûleur

تتضمن حزمة سخان المياه بالكامل ما يلي:

1. سخان الماء
2. وصلة خرطوم مدخل الغاز
3. حشية مطاطية
4. تعليمات التشغيل
5. براغي التثبيت

طلبت من موظفي الصيانة فحص ضغط الماء		•						•	•	ضغط الماء البارد غير كافٍ
أدر صمامات التحكم في الماء والغاز إلى الوضع الصحيح			•	•						خلل في ضبط درجة حرارة الماء
قم بتهوية الغرفة فوراً					•					نقص الهواء النقي
أعد تشغيل سخان الماء. إذا استمرت المشكلة، فاتصل بقسم الصيانة.								•	•	جهاز الأمان يعمل
اتصل بقسم الصيانة.								•	•	عطل في النظام الكهربائي المتحكم به
كما هو مذكور أعلاه					•	•	•			انسداد غرفة الاحتراق
كما هو مذكور أعلاه					•	•			•	مبادل حراري مسدود
كما هو مذكور أعلاه	•		•	•				•	•	عطل في جهاز التحكم في المياه
اضبط مسافة الإشعال							•			مغير موضع مسافة الإشعال
اضبط صمام إمداد الماء البارد				•						ضغط إمداد الماء البارد مرتفع للغاية

خدمة ما بعد البيع

في حال حدوث أي خلل وعدم عمل سخان المياه بشكل طبيعي، يُرجى مراجعة قسم "استكشاف الأعطال وإصلاحها" خطوة بخطوة. إذا واجهت أي مشكلة لا تستطيع حلها أو لم تفهمها، يُرجى عدم محاولة حلها بنفسك والتواصل مع مراكز الخدمة المعتمدة لدينا. كما يمكنك التواصل مباشرةً مع قسم خدمة العملاء في شركتنا. شكرًا لتعاونكم!

محتويات الكرتون

7. أثناء التشغيل، يُرجى مراقبة اللهب للتأكد من أنه يعمل بشكل طبيعي. افحص المبادل الحراري وغرفة الاحتراق كل ستة أشهر للتأكد من خلوهما من الغبار والأوساخ. يجب أن تتم عملية التنظيف بواسطة فنيين متخصصين.
8. لا تقم بتعديل سخان الماء بنفسك لتجنب وقوع الحوادث.

الحلول	لا يمكن إطفاء اللهب بعد إغلاق سخان الماء	انطفاء اللهب عند وضع درجة الحرارة المنخفضة 1	لا يزال الماء ساخنًا جدًا عند وضع درجة حرارة السحب.	الماء ليس ساخنًا بما فيه الكفاية عند ضبطه على وضع "درجة حرارة عالية".	صوت غير طبيعي أثناء التشغيل	رائحة غير طبيعية	لهب أصفر مع ضباب دخاني	أعراض الانفجار أثناء الاشتعال	فشل الإشعال بعد فتح سخان الماء	انطفاء اللهب أثناء الاستخدام	مشاكل \ إطلاق نار \ قضية
افتح صمام الغاز بالكامل، أو استبدل خزان الغاز بآخر جديد.									•		صمام الغاز الرئيسي غير مفتوح
افتح صمام الغاز بالكامل				•				•		•	صمام الغاز الرئيسي مفتوح جزئياً
استمر في فتح وإغلاق صمام الماء الساخن حتى تشتعل الشعلة.									•		الهواء داخل أنبوب الغاز
طُلب من موظفي الصيانة فحص صمام إمداد المياه وصمام ضبط ضغط المياه					•			•			ضغط الغاز غير مناسب — عالي
				•						•	ضغط الغاز غير مناسب — قليل
افتح صمام إمداد المياه الرئيسي بالكامل									•		لم يتم فتح مصدر المياه الباردة الرئيسي
لا يمكن استخدام سخان الماء إلا بعد ذوبان الجليد.									•		التجميد

إغلاق صمام إمداد الغاز، إغلاق صمام إمداد مياه الصنبور، ضبط مقبض درجة حرارة الماء على وضعية منخفضة، فتح صمام إمداد الماء الساخن، إزالة صمام تصريف الماء لتفريغ الماء المتبقي بالكامل، إعادة تركيب صمام تصريف الماء.

8. قد يكون جسم سخان الماء ساخنًا جدًا أثناء التشغيل، لذا يرجى عدم لمس أي جزء من سخان الماء باستثناء المفاتيح.
9. أثناء استخدام سخان المياه بشكل متقطع، يرجى الانتباه إلى درجة حرارة الماء المتدفق في البداية لتجنب التعرض للحروق.
10. افحص أنبوب الغاز والخرطوم المطاطي بانتظام. إذا وجدت أن الوصلات غير محكمة أو أن الخرطوم به تشققات، فيجب عليك التوقف عن استخدامه وإجراء الصيانة اللازمة في الوقت المناسب أو استبداله بآخر جديد.

تعليمات الصيانة اليومية

1. افحص أنبوب إمداد الغاز (الخرطوم المطاطي) بانتظام للتأكد من أنه في حالة جيدة، أو ما إذا كان هناك أي تلف أو تشقق أو تسرب أو انحناء في الخرطوم، وذلك لإجراء المعالجة في الوقت المناسب.
2. يرجى التحقق بانتظام من وجود تسرب للمياه أو تسرب للغاز من أجل إجراء المعالجة في الوقت المناسب.
3. يرجى تنظيف سطح سخان الماء بانتظام لإزالة الأوساخ أو الغبار بقطعة قماش مبللة، ثم استخدام قطعة قماش جافة لمسح الرطوبة. إذا لم يكن من السهل إزالتها، فيُرجى استخدام منظف متعادل للمسح.
4. بالنسبة للأجزاء البلاستيكية وأسطح الطباعة وأسطح الرش، لا يُنصح باستخدام المنظفات القوية أو البنزين أو الجازولين لتنظيفها.
5. يرجى استخدام قطعة قماش جافة لتنظيف الأوساخ الموجودة على قطب الإشعال لضمان جودة الإشعال.
6. قم بإزالة فلتر الفولاذ المقاوم للصدأ وغسله في مدخل الماء البارد بانتظام.

- افتح صمام مدخل الماء أو صمام مخرجه مرة أخرى، وسيُشعل الموقد فورًا. سيتدفق الماء الساخن مباشرةً. أحيانًا، قد لا يُشعل الموقد من المحاولة الأولى لوجود هواء في الأنابيب، لذا حاول مرتين أو ثلاث مرات.
- أغلق صمام مدخل الماء أو صمام مخرج الماء، وسيتوقف سخان الماء عن العمل. إذا احتجت إلى تشغيله مرة أخرى، فما عليك سوى إعادة فتح صمام مدخل الماء أو صمام مخرج الماء. يرجى الانتباه إلى درجة حرارة الماء الساخن.
- يكون التدفق الخارج أعلى في تلك اللحظة، لذا يرجى الانتظار حتى تصل درجة الحرارة إلى المستوى المناسب.
- أغلق صمام مدخل الماء أو صمام مخرج الماء، وسيتم إيقاف تشغيل سخان الماء على الفور، ثم سيتم قطع إمدادات الغاز الرئيسية.

تحذيرات

1. لا تستخدم سخان الماء في غرفة مغلقة أو مكان ذي تهوية سيئة.
2. يجب تركيب أنبوب العادم لتصريف غاز العادم إلى الخارج.
3. أثناء التشغيل، إذا اكتشفت تسربًا للغاز، يجب عليك إغلاق صمام الغاز فورًا. إذا كانت الغرفة مليئة بالغاز، فلا تقم بتشغيل/إيقاف مفتاح الطاقة، ولا تستخدم الجهاز لتجنب الانفجار. يجب فحص سبب التسرب والاتصال بمركز الصيانة.
4. قبل مغادرة المنزل أو الذهاب إلى النوم، يرجى التأكد من إغلاق مصدر الغاز.
5. لا تضع أي شيء في منفذ العادم أو مدخل الهواء لتجنب التسمم الناتج عن الاحتراق غير الكامل.
6. أثناء التشغيل، يرجى الانتباه إلى حالة الاحتراق. في حال حدوث احتراق غير طبيعي، يجب إغلاق صمام الغاز فوراً ثم الاتصال بمركز الخدمة..
7. عندما تنخفض درجة الحرارة الخارجية إلى ما دون الصفر، وقد يحدث تجمد، يجب تصريف الماء المتبقي من السخان بعد استخدامه. يتم تصريف الماء باتباع الخطوات التالية:

1. يوضح الرسم رقم 10 تركيب المدخنة. يجب ألا يقل الارتفاع الكلي لأنبوب العادم عن 2.3 متر، وألا يتجاوز طوله الأفقي 3 أمتار. يجب أن يكون أنبوب العادم رأسيًا صاعدًا، وألا يقل ارتفاع الفتحة عن 250 مم فوق غطاء أنبوب العادم. لا يجوز ملء الفجوة بين أنبوب العادم والفتحة بالأسمنت، وإلا سيصعب إصلاحها.

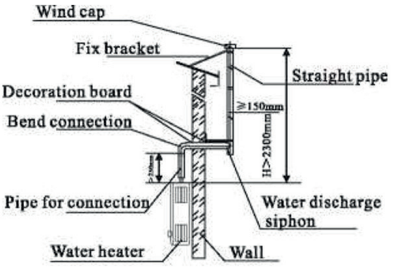

(Drawing 10)

2. قم بتركيب مروحة شفط لا تقل عن مستوى الجزء العلوي من سخان الماء.
3. قم بعمل فتحة لدخول الهواء لا تقل مساحتها عن 0.06 متر مربع على الجانب السفلي من الجدار.
4. عندما يكون الجدار مصنوعًا من مادة قابلة للاشتعال، يجب تركيب الألواح الخشبية بين أنبوب المدخنة بين سخان الماء والجدار. (يبلغ سمكها حوالي 20 مم).
5. إذا تم توصيل أنبوب المدخنة بقمع عام، فيجب أن يكون الجزء الداخل من أنبوب المدخنة قصيرًا قدر الإمكان، ويجب ألا يكون الوصل مع القمع العام متسربًا على الإطلاق.

تعليمات التشغيل

العملية

- افتح علبة البطارية وضع بطاريتين من نوع AA بجهد 1.5 فولت بشكل صحيح.
- افتح صمام الماء البارد وصمام الماء الساخن. أغلق صمام مدخل الماء بعد التأكد من تدفق الماء البارد عبر مخرج الماء وتفريغ دبابيس الإشعال.
- ابدأ بتزويد الغاز.

2. يجب توصيل أنبوب مخرج الماء الساخن بأنبوب معدني مرن أو أنبوب ماء صلب أو أنبوب مطاطي مزود برشاش مباشرة.
3. يجب ألا يقل القطر الداخلي لأنبوب مخرج الماء الساخن (بما في ذلك الصمام) عن 8 مم.

بعد التركيب، يرجى فتح صمام الماء البارد إلى أقصى حد لاختبار تدفق المياه والتحقق مما إذا كان هناك تسرب للمياه من أجل اتخاذ الإجراءات اللازمة في الوقت المناسب.

- **تركيب أنبوب إمداد الغاز**

1. وصلة مدخل الغاز من نوع G1/2. يتم تركيب وصلة أنبوب مدخل الغاز مع حشية مطاطية. يمكن استخدام أنبوب مطاطي ناعم خاص وفقًا للمواصفات الفنية. ثبته بإحكام باستخدام مشبك الأنبوب.
2. أثناء التوصيل يجب تركيب الحشية، وإلا سيحترق سخان الماء بسبب تسرب الغاز.
3. بعد توصيل وصلة مدخل الغاز، افتح صمام إمداد الغاز، وتحقق من وجود تسرب للغاز عند الوصلة باستخدام الماء والصابون من أجل إجراء المعالجة في الوقت المناسب.
4. ينبغي على مستخدمي غاز البترول المسال استخدام صمام ضبط الضغط المنخفض عالي الجودة مع تدفق يزيد عن 0.6 متر/ساعة.

- **تركيب جهاز العادم**

1. وفقًا للأبعاد الخارجية لأنبوب المدخنة المرفق، قم بعمل فتحة بقطر أكبر قليلاً من قطر أنبوب المدخنة في الموضع المناسب لتركيب أنبوب المدخنة أفقيًا بسهولة.

تعليمات التركيب:

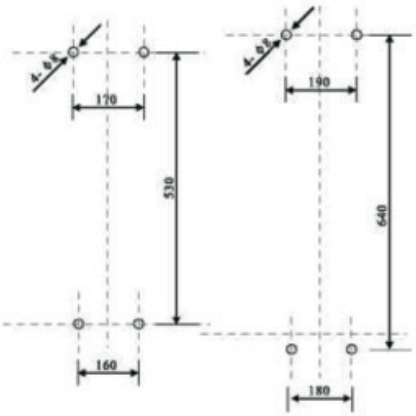

(Drawing 8)

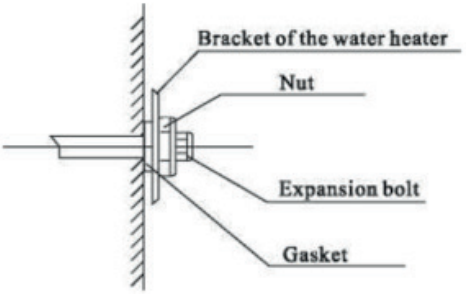

(Drawing 9)

تركيب الأنابيب

- **توصيل أنبوب إمداد المياه الباردة**

1. وصلة مدخل الماء البارد هي وصلة أنبوبية من نوع G1/2.
2. من الأفضل توصيل أنبوب مدخل المياه باستخدام أنبوب معدني مرن، أو باستخدام أنبوب مياه صلب.
3. يجب ألا يقل القطر الداخلي لأنبوب المدخل (بما في ذلك الصمام) عن 8 مم.
4. يجب تركيب صمام الماء البارد مع أنبوب مدخل الماء.
5. يرجى التأكد من تركيب فلتر مدخل الماء البارد بشكل صحيح. عادةً ما تحتوي الأنابيب الجديدة على شوائب كثيرة، لذا يُرجى تنظيفها بالماء قبل التوصيل. تأكد من خلو الأنبوب من الشوائب، ثم ركّب الحشية المطاطية وأحكم ربط وصلة مدخل الماء.

- **توصيل أنبوب إمداد الماء الساخن**

1. وصلة مخرج الماء الساخن هي وصلة أنبوبية من نوع G1/2.

الغلاف الخارجي

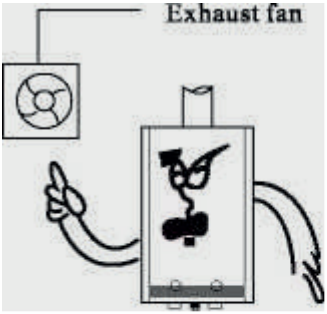

يجب أن يكون هناك مدخل للهواء و مخرج للعادم

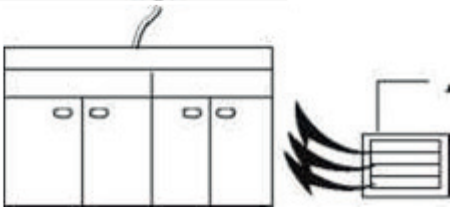

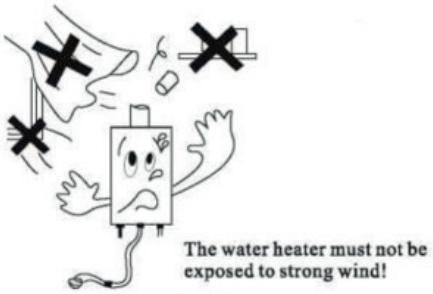

(Drawing 6)

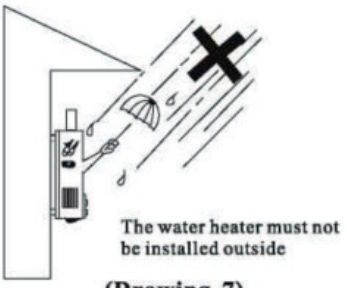

(Drawing 7)

تعليمات التركيب

تحذيرات:

- يجب تركيب سخان الماء في مكان جيد التهوية، مع تركيب أنبوب العادم لتصريف الغازات. يستهلك سخان الماء كمية كبيرة من الأكسجين أثناء التشغيل، لذا يجب أن تكون فتحة دخول الهواء في الغرفة بمساحة لا تقل عن 0.06 متر مربع، مع تركيب أنبوب العادم.
- يؤدي ضعف دوران الهواء وعدم وجود أنبوب عادم إلى نقص الأكسجين. وقد ينجم عن الاحتراق غير الكامل التسمم بأول أكسيد الكربون والوفاة وجميع الحوادث الخطيرة الأخرى.
- لا تعرض سخان الماء للرياح القوية أو الأمطار.
- يجب استخدام الغاز المحدد فقط على ملصق التصنيف.
- قد يؤدي سوء استخدام الغاز إلى حدوث انفجار أو حريق. وقد ينجم عن الاحتراق غير الكامل التسمم بأول أكسيد الكربون والوفاة وجميع الحوادث الخطيرة الأخرى.
- يجب أن يتم تزويد مستخدمي غاز الفحم بخطوط الأنابيب بواسطة متخصصين.
- لا تستخدم خراطيم مطاطية قديمة أو متشققة.
- لا يجوز تركيب سخان الماء بالقرب من المواد القابلة للاشتعال أو المتطايرة.يجب تركيبه على مسافة لا تقل عن 500 مم من الجانب الأيسر/الأيمن من الجدار أو المواد الأخرى.
- تأكد من أن ضغط الماء لا يقل عن 0.025 ميجا باسكال.
- ويجب عدم تركيب سخان الماء فوق الأجهزة التي تعمل بالوقود، مثل فرن الطهي.
- لا ينبغي تركيب سخان المياه بالقرب من السلالم ومخرج الأمان (باستثناء مسافة تزيد عن 5 أمتار).

تركيب واسم كل جزء - نوع قناة المدخنة

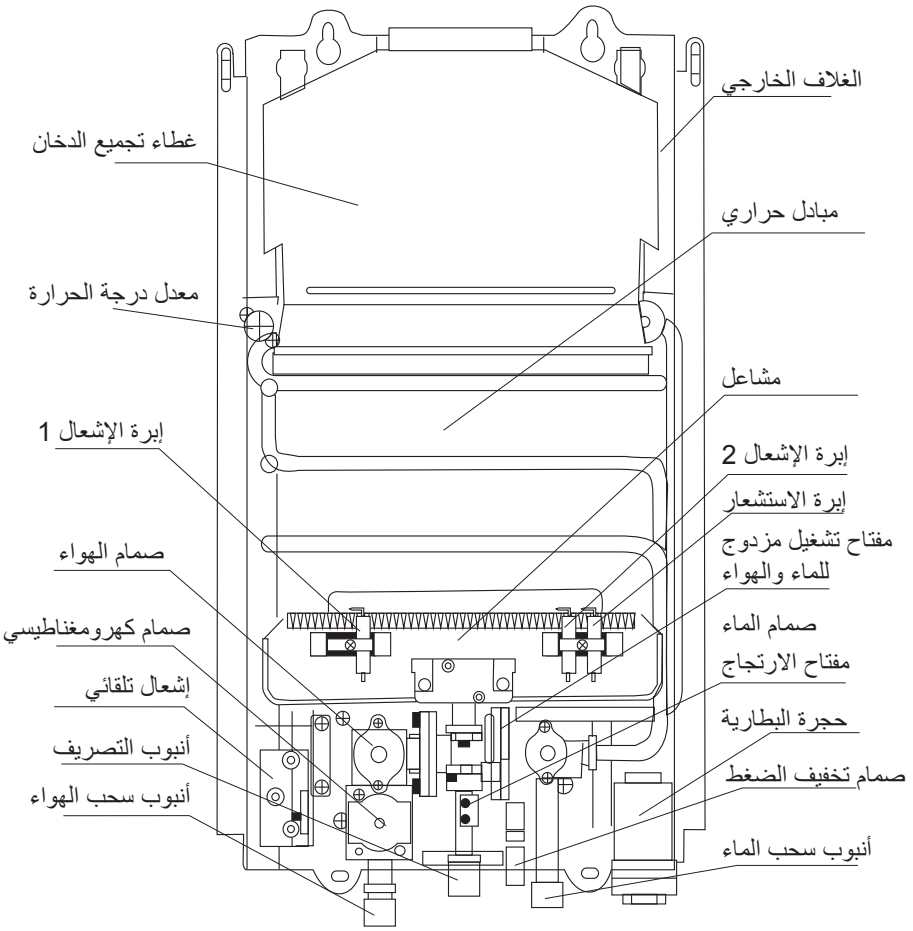

(Vue de Plan 2)

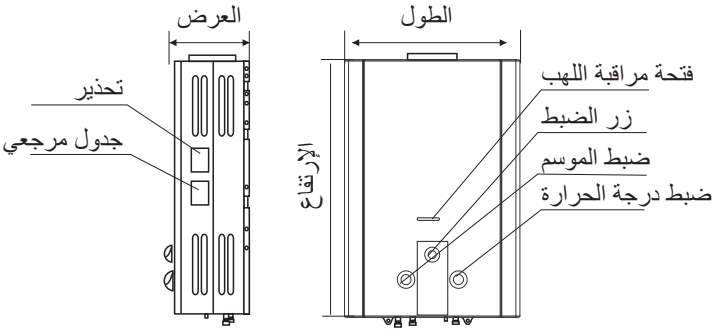

سخان أوتوماتيكي للماء بالغاز
(Vue de Plan 1)

الوظائف والمميزات

إشعال أوتوماتيكي يتم التحكم فيه بالماء: يتم تطبيق نظام الإشعال التلقائي الذي يتم التحكم فيه بالماء على الوحدة، وهو جهاز إشعال مزدوج ذو معدل عالٍ، ويتم استشعار اللهب بواسطة الأيونات، ويمكن تحقيق هذا التحكم الحساس، وهو سهل ومريح التشغيل.

حماية من الانقطاع التلقائي: نظام إشعال أوتوماتيكي بتحكم رقمي، وحماية من الانقطاع التلقائي ستوقف إمداد الغاز فورًا عند انطفاء اللهب عن طريق الخطأ وعدم وجود تسرب للغاز.

توفير الطاقة: نظام احتراق متطور مزود بمفتاح شتوي/صيفي، يعمل على تقوية اللهب في الشتاء وتقليله في الصيف، مما يجعله أكثر راحة ويوفر الطاقة.

وظيفة بدء التشغيل عند انخفاض ضغط الماء: عندما ينخفض ضغط إمداد المياه إلى 0.025 ميجا باسكال، يمكن للوحدة أيضًا أن تبدأ التشغيل، وهو أمر مناسب للمستخدم الذي يعيش في طابق مرتفع أو لديه ضغط إمداد مياه منخفض.

حماية من التجمد:عندما تكون درجة الحرارة منخفضة للغاية، قم بإزالة صمام تصريف المياه لتصريف المياه المتراكمة داخل أنبوب المياه لتجنب الضرر الناجم عن التجمد.

الحماية من الاحتراق الجاف: بمجرد حدوث الاحتراق الجاف، سيقوم جهاز الحماية بإيقاف إمداد الغاز تلقائيًا.

الحماية من الضغط الزائد: بمجرد أن يتجاوز ضغط الماء 1.0 ميجا باسكال، ستقوم الوحدة بتخفيف الضغط تلقائيًا لتجنب التلف.

يرجى الاطلاع على الشكل العام كما يلي:

المحتويات

الوظائف والمميزات 1

تعليمات التركيب 5

تعليمات التشغيل.....9

خدمة ما بعد البيع 13

daiko

دليل الإستعمال

CEG-664K

N° de série :



يجب قراءة كتاب التعليمات التقنية قبل تثبيت الجهاز
يجب قراءة دليل التعليمات قبل تشغيل الجهاز
Lisez la notice technique avant d'installer l'appareil
Lisez la notice d'emploi avant d'allumer l'appareil



يركب هذا الجهاز في الخارج فقط، في الأماكن الغير مسكونة،
و التي تحتوي على تهوية مناسبة
Cet appareil ne doit être installé qu'à l'extérieur ou dans un local distinct des locaux habités, équipés d'une ventilation appropriée



يمنع منعا باتا تركيب سخان المياه في الحمام أو الغرف أو أي
مكان ذو تهوية غير جيدة أو غير مناسبة
Il est strictement interdit d'installer le chauffe eau dans la salle de bain, les chambres ou tout lieu mal aéré



يجب وضع قناة لتسريب الغازات المحروقة إلى الخارج
Vous devez raccorder cet appareil à une cheminée



يجب تثبيت هذا الجهاز من قبل حرفي مؤهل
Cet appareil doit être installé par un professionnel qualifié

قبل استخدام هذا الجهاز الكهربائي، اقرأ بعناية التعليمات أدناه، و حافظ على دليل المستخدم للإستعمال في المستقبل. اتباع هذه التعليمات، سيزيد من عمر الجهاز لفترة أطول. احتفظ بهذا الدليل بعناية.

daikomaroc

اكتشفوا عالم دايكو